911 GT3 R (992)

Teilekatalog / parts catalogue

Inhaltsverzeichnis

table of contents

1 Zubehör und Equipment / *accessories and equipment* ... 3
1.1 Trinksystem / *Drinking system* ... 3
1.2 Anschlusspaket Trinksystem / *Connection set drinking system* ... 4
1.3 Tankbefüllung Zapfpistole / *Tank filling fuel nozzle* ... 5
1.4 Messradsystem / *Wheel alignment system* ... 6
1.5 Halterung Datenlogger Memotec / *Mounting bracket data logger Memotec* ... 11
1.6 VBOX ... 12
1.7 Kombihalter VBOX und Telemetrie / *Mounting bracket VBOX and telemetry* ... 13
1.8 Erweiterung Datenlogger per SJU / *Expansion data logger per SJU* ... 14
1.9 CAN Gateway ... 15
1.10 Telemetrie Antennenkabel & Folie / *Telemetry antenna foil & cable* ... 16
1.11 Anschlusskabelstrang Telemetrie / *Connection cable telemetry* ... 17
1.12 Verteilerbox CAN & Power / *Expansion box CAN & power* ... 18
1.13 Dehnmessstreifen Stabilisator / *Strain gauge amplified ARB link* ... 19
1.14 DMS Top Eye + Anschlusskabelstrang / *Strain gauge TOP EYE* ... 20
1.15 Sensorset Luftfeuchtigkeit / *Sensor set air humidity* ... 21
1.16 Sensorset Splitter Bewegung / *Sensor set splitter deflection* ... 22
1.17 Sensorset Reifenoberflächentemperatur / *Sensor set tire surface temperature* ... 23
1.18 Halterset Pitot Sensor / *Mounting bracket pitot sensor* ... 24
1.19 Fuel light set ... 25
1.20 Halterset ACC Sensoren VA + HA / *Mounting bracket ACC sensors FA + RA* ... 26
1.21 Halterset ACC Sensoren Dämpfer / *Mounting bracket ACC sensors suspension* ... 27
1.22 Set Fahrzeugroller / *Set car skates* ... 28
1.23 Upgrade kit Fahrzeugroller inkl. Schutzleiste / *Upgrade kit car skates* ... 29
1.24 Abstartadapter / *Run-up hub* ... 30
1.25 Restriktor & Prüfdorn / *Air restrictor & check gauge* ... 31
1.26 Bumpstop & Packer ... 32
1.27 Weiteres Equipment / *Further equipment* ... 33
Ansprechpartner fuer den Manthey-Teileverkauf / *contact for Manthey-parts sales* ... 34

1.1 Trinksystem

Drinking system

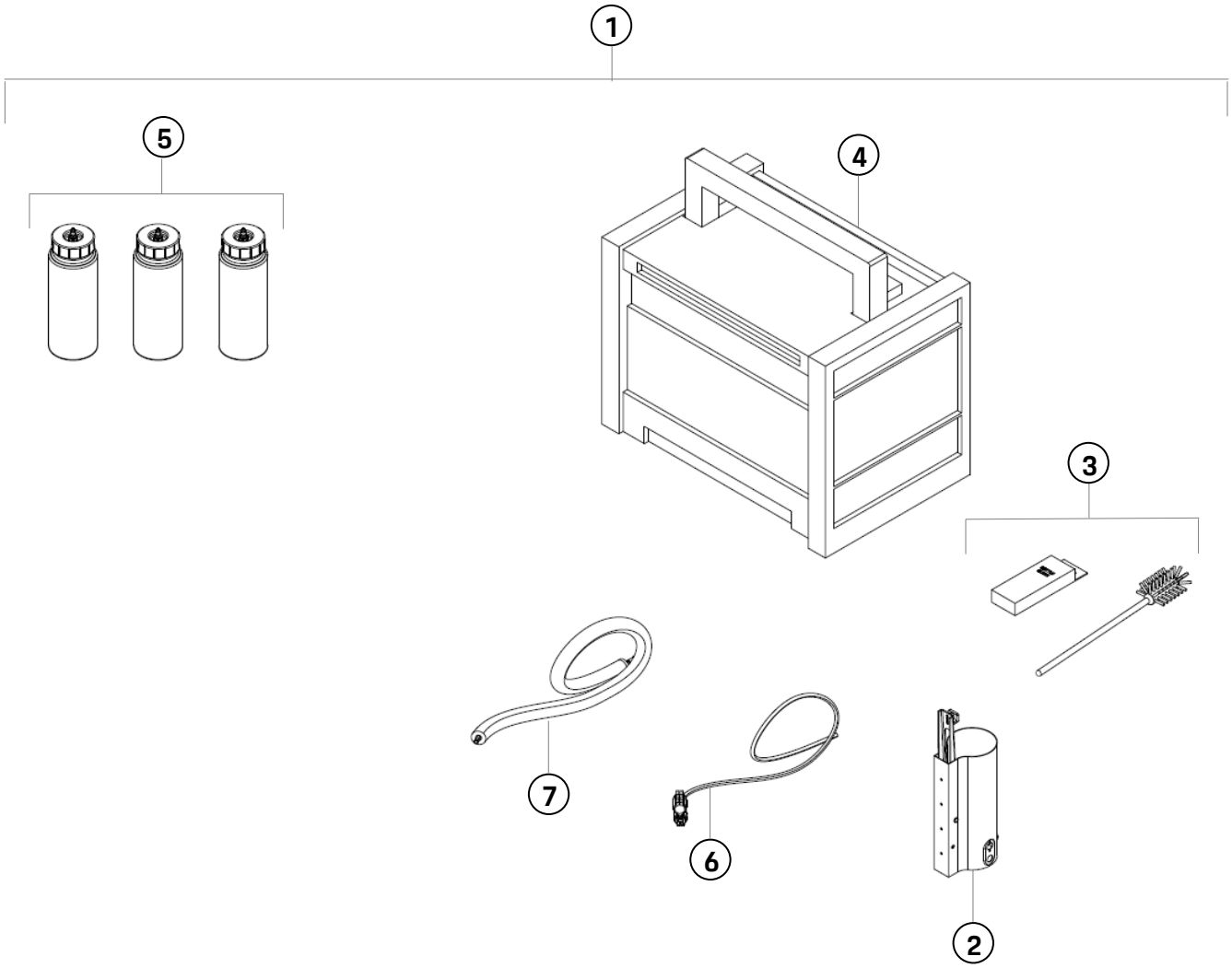

911 GT3 R

Pos.	Bezeichnung / Description	M	A.	Teile Nr. / Part no.
1	**TRINKSYSTEM ENDURANCE** DRINKING SYSTEM ENDURANCE		1	MTH860220A
2	**Z HALTER ANSCHLUSS RECHTS** HOLDER CONNECTION RIGHT		1	MTH860120
3	**REINIGUNGSPAKET** CLEANING PACKAGE		1	MTH860500
4	**TRANSPORTKISTE RACE** TRANSPORT BOX RACE		1	MTH860400
5	**FLASCHENPAKET** BOTTLE PACKAGE RACE		3	MTH860350
6	**HELMPAKET RACE** HELMET SET RACE		1	MTH860450
7	**SCHLAUCHPAKET RACE** HOSE PACKAGE RACE		1	MTH860250

Home

1.2 Anschlusspaket Trinksystem

Connection package drinking system

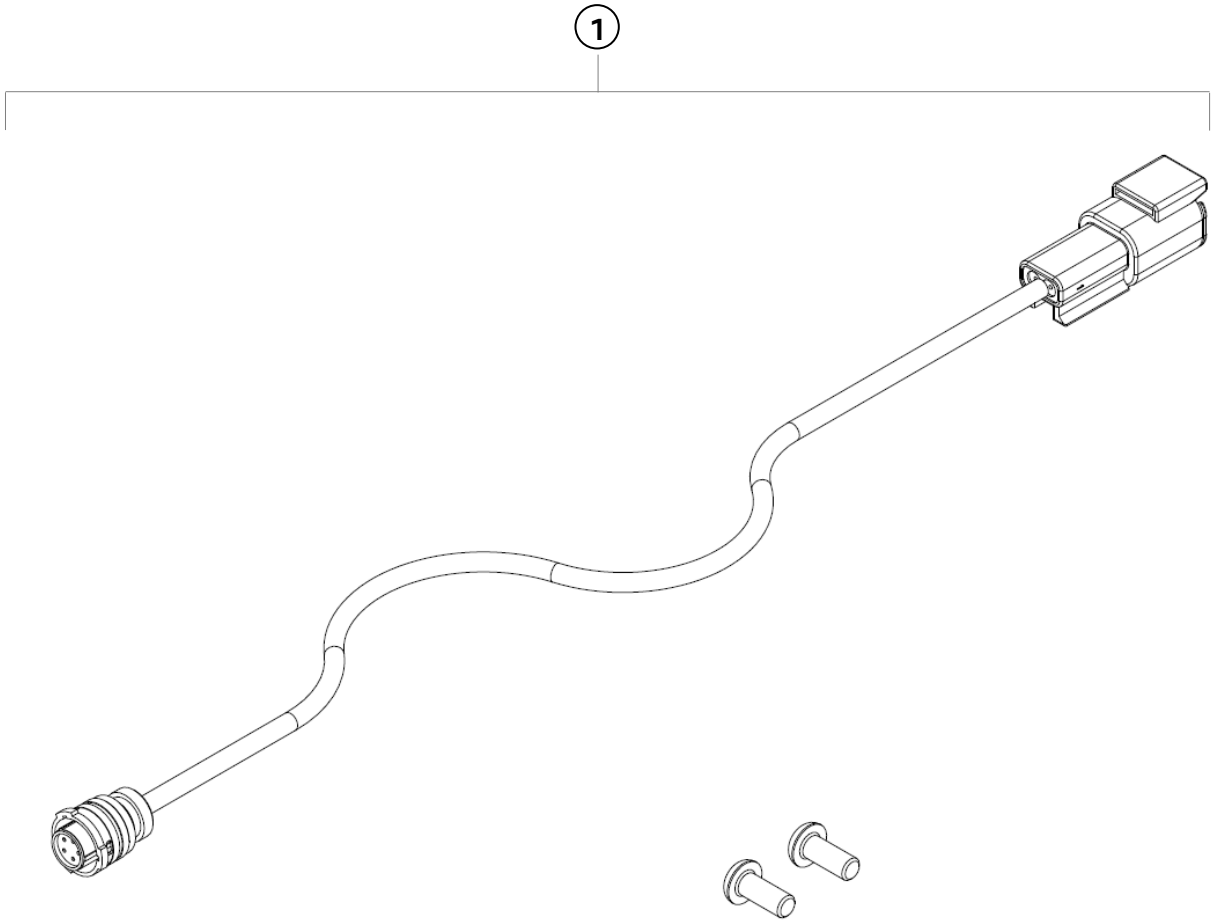

911 GT3 R

Pos.	Bezeichnung / Description	M	A.	Teile Nr. / Part no.
1	**ANSCHLUSSPAKET TRINKSYSTEM** CONNECTION PACKAGE DRINKING SYSTEM		1	MT001140A

Home

1.3 Tankbefüllung Zapfpistole

tank filling fuel nozzle

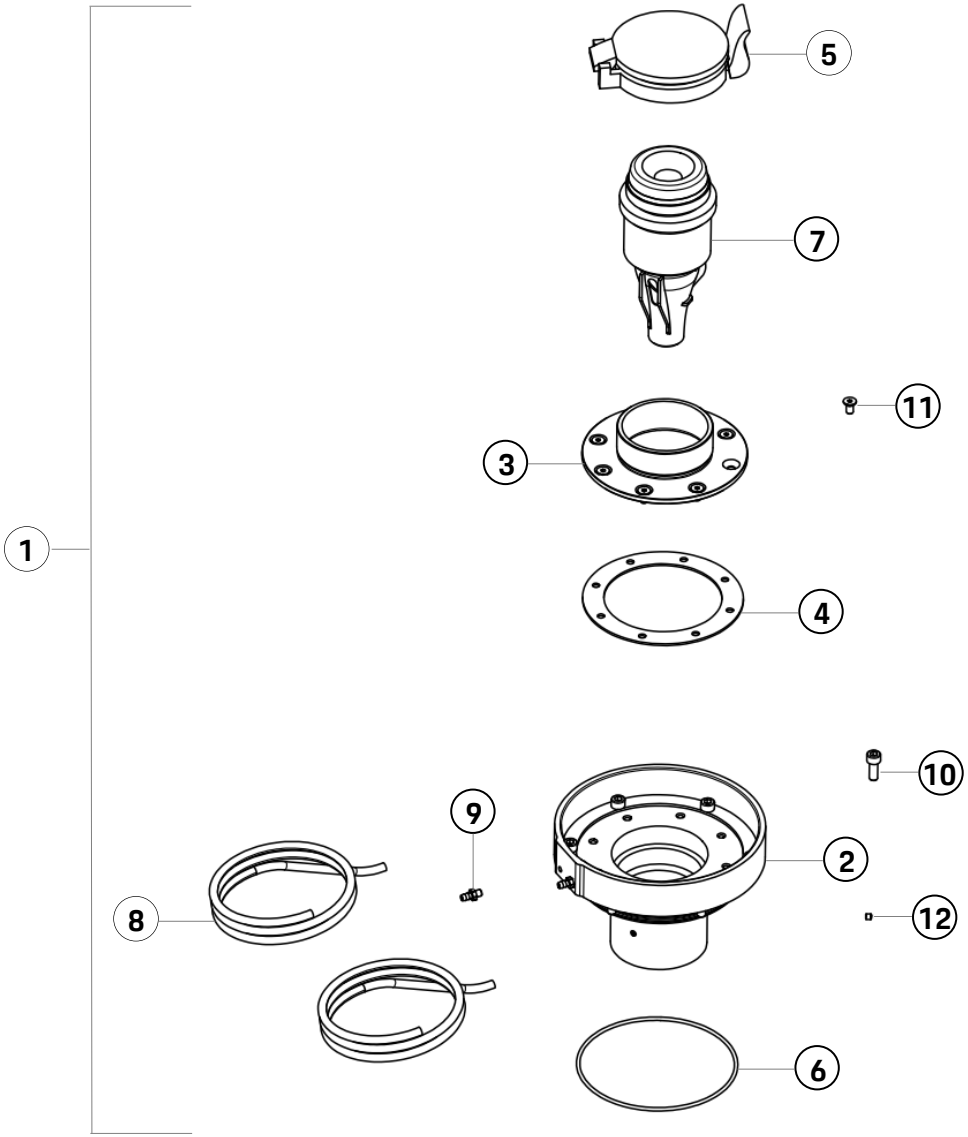

911 GT3 R

Pos.	Bezeichnung / Description	M	A.	Teile Nr. / Part no.
1	**AB 04/22:** **TANKBEFUELLUNG ZAPFPISTOLE POS.2-12** TANK FILLING FUEL NOZZLE POS.2-12		1	MT000902A
2	**AB 04/22:** **ADAPTERRING RFC 89** ADAPTER RING RFC 89		1	MT000746A
3	**AB 04/22:** **ADAPTER SICHERHEITSVENTIL** ADAPTER SAFETY VALVE		1	MT000745A
4	**DICHTUNG EINFUELLSTUTZEN** GASKET FILLING SUPPORT		1	9F1201309
5	**CLASSIC TANKDECKEL** CLASSIC FUEL FILLER CAP		1	MR002324
6	**O-RING 113,97X2,62 FKM75** O-RING 113,97X2,62 FKM75		1	MR013908
7	**SICHERHEITSVENTIL** SAFTEY VALVE		1	MTH201825
8	**SCHLAUCH (FARBLOS)** HOSE (COLOURLESS)		2	MR013070
9	**GEWINDETUELLE** TAPPING TUBE		2	nur im Set verfügbar only available as a set
10	**ZYLINDERKOPFSCHRAUBE M6X16** ALLEN SCREW M6X16		6	nur im Set verfügbar only available as a set
11	**SENKKOPFSCHRAUBE M5X10** COUNTERSUNK SCREW M5X10		8	nur im Set verfügbar only available as a set
12	**AB 04/22:** **GEWINDESTIFT M4X4** GRUB SCREW M4X4		3	nur im Set verfügbar only available as a set

Home

1.4 Messradsystem

wheel alignment system

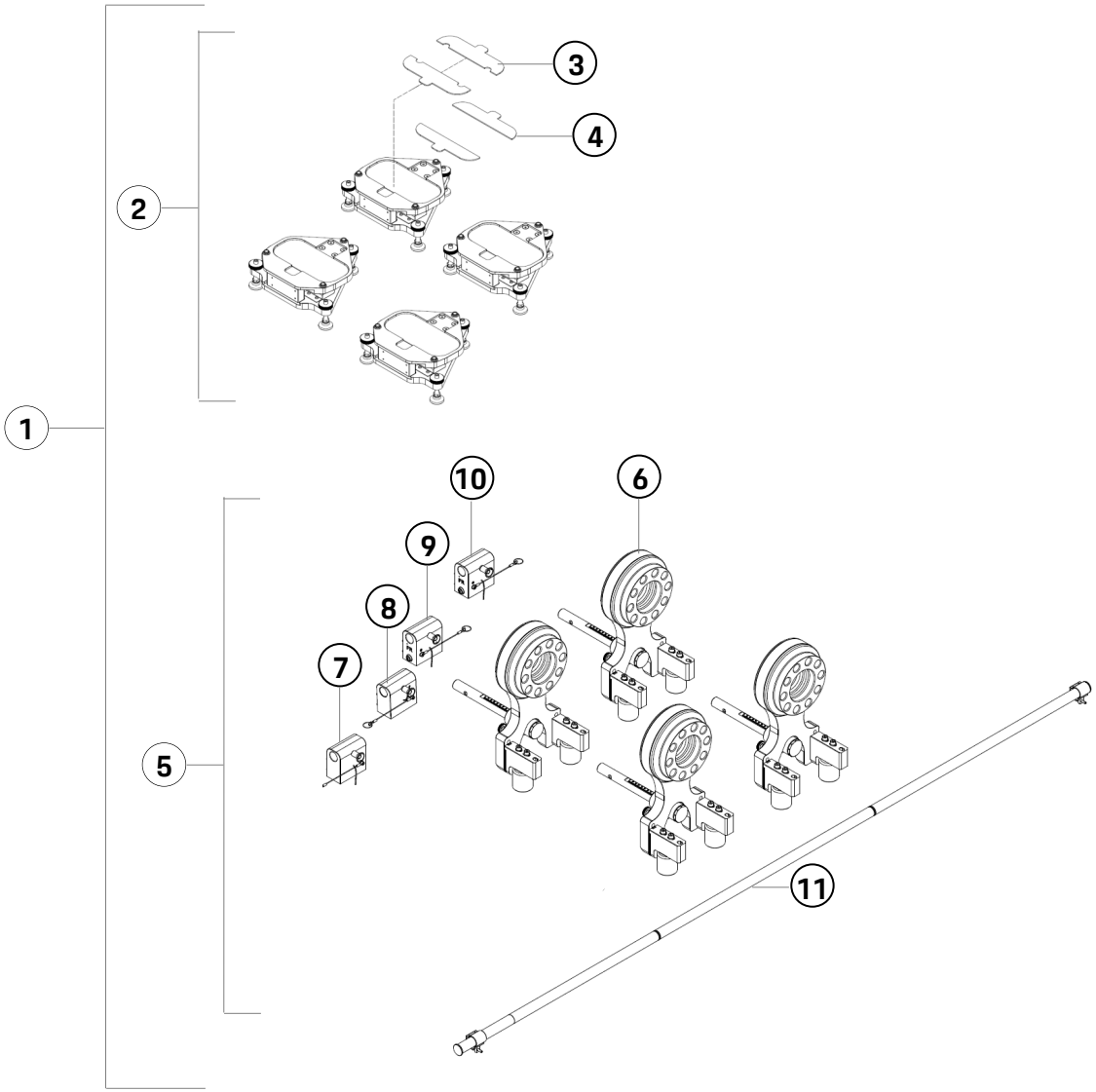

911 GT3 R

Pos.	Bezeichnung / Description	M	A.	Teile Nr. / Part no.
1	**SET MESSRADSYSTEM POS. 2-3, 11-13** SET MEASURING SYSTEM POS. 2-3, 11-13		1	MTH040150A
2	**SET LEVEL PADS INKL. POS. 3 + 4** SET LEVEL PADS INCL. POS. 3 + 4		1	MTH040010
3	**POSITIONIERHILFE DOF1** POSITIONING TEMPLATE DOF1		8	MR000405
4	**POSITIONIERHILFE DOF2** POSITIONING TEMPLATE DOF2		8	MR000406
5	**PAKET MESSRAD MR POS. 6-10** PACKAGE MEASURING SYSTEM MR POS. 6-10		1	MTH040017C
6	**MESSRAD MR** MEASURING SYSTEM MR		4	nur im Set verfügbar only available as a set
7	**LASEREINHEIT MR FL** LASER UNIT MR FL		1	nur im Set verfügbar only available as a set
8	**LASEREINHEIT MR FR** LASER UNIT MR FR		1	nur im Set verfügbar only available as a set
9	**LASEREINHEIT MR RL** LASER UNIT MR RL		1	nur im Set verfügbar only available as a set
10	**LASEREINHEIT MR RR** LASER UNIT MR RR		1	nur im Set verfügbar only available as a set
11	**SPURWEITENLINEAL** TRACK WIDTH RULER		1	nur im Set verfügbar only available as a set

Home

1.4 Messradsystem

wheel alignment system

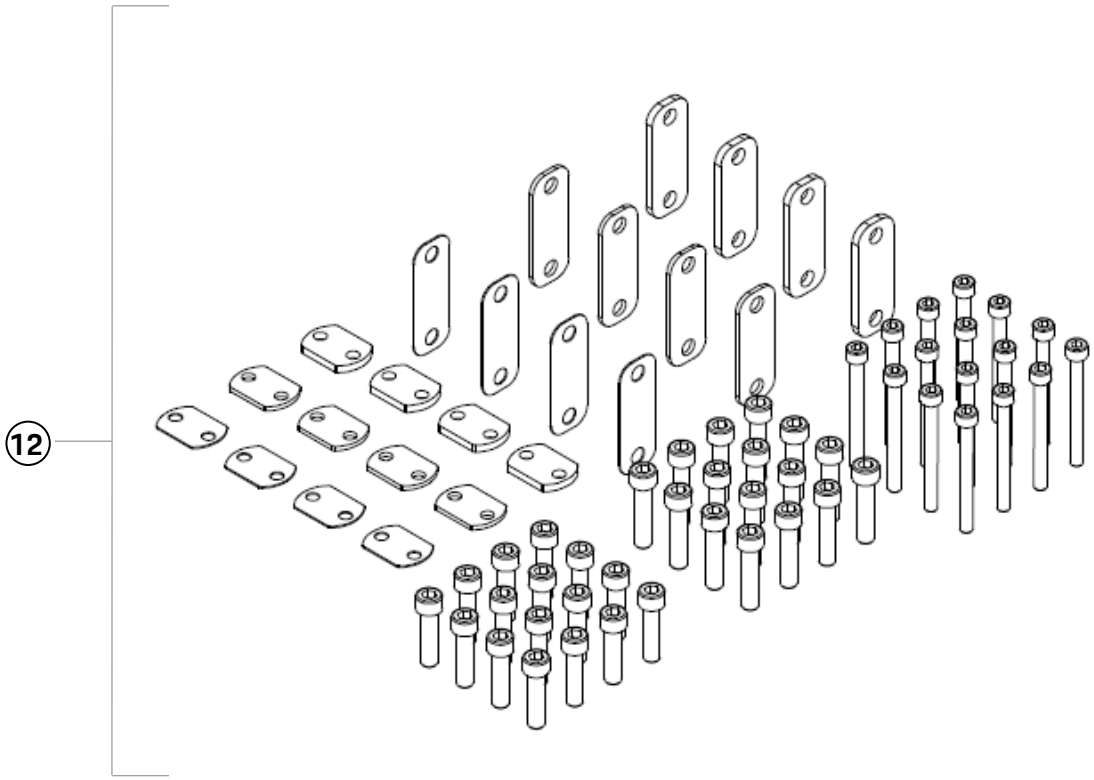

911 GT3 R

Pos.	Bezeichnung / Description	M	A.	Teile Nr. / Part no.
12	**PAKET SHIMS & SCHRAUBEN** SET SHIMS & SCREWS		1	MTH040301A

Das „Paket Shims & Schrauben" enthält Shims zur Einstellung der Hoehe und Einpresstiefe in folgenden Varianten:

- 4x Shim 1mm Hoehe
- 4x Shim 3mm Hoehe
- 4x Shim 5mm Hoehe
- 4x Shim 1mm Einpresstiefe
- 4x Shim 3mm Einpresstiefe
- 4x Shim 5mm Einpresstiefe

The "Shims & Screws Set" contains shims for adjusting the height and offset in the following variations:

- 4x Shim 1mm height
- 4x Shim 3mm height
- 4x Shim 5mm height
- 4x Shim 1mm offset
- 4x Shim 3mm offset
- 4x Shim 5mm offset

Das „Paket Shims & Schrauben" enthält Schrauben in folgenden Varianten:

- 16x Zylinderkopfschraube M8X80
- 16x Zylinderkopfschraube M10X40
- 16x Zylinderkopfschraube M10X45

The "Shims & Screws Set" contains screws in the following variations:

- 16x Allen Screw M8X80
- 16x Allen Screw M10X40
- 16x Allen Screw M10X45

Home

1.4 Messradsystem

wheel alignment system

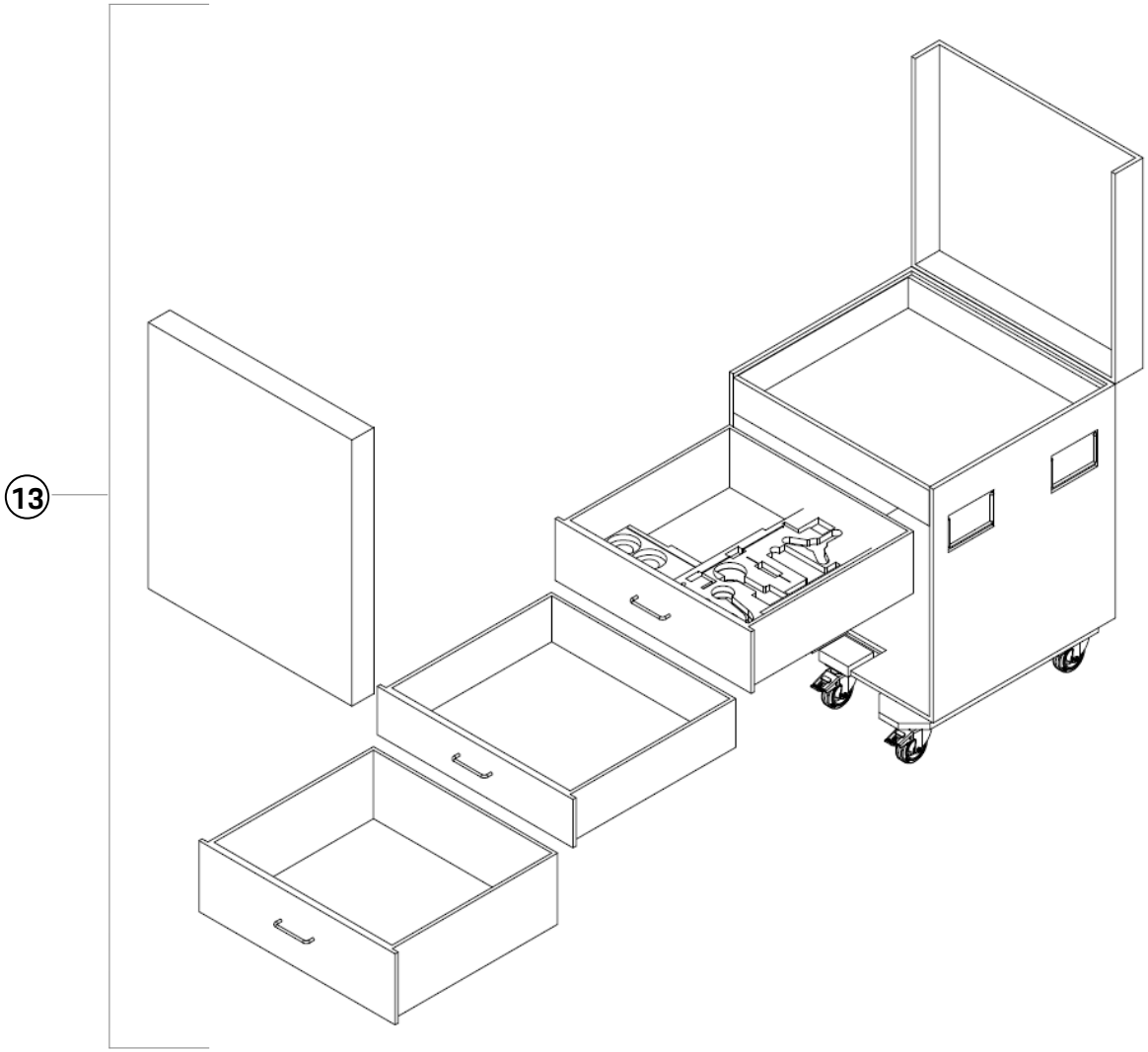

911 GT3 R

Pos.	Bezeichnung / Description	M	A.	Teile Nr. / Part no.
13	**FLIGHTCASE MESSRADSYSTEM MANTHEY** FLIGHTCASE WHEEL ALIGNMENT SYSTEM MANTHEY		1	MTH040039B

Home

1.4 Messradsystem

wheel alignment system

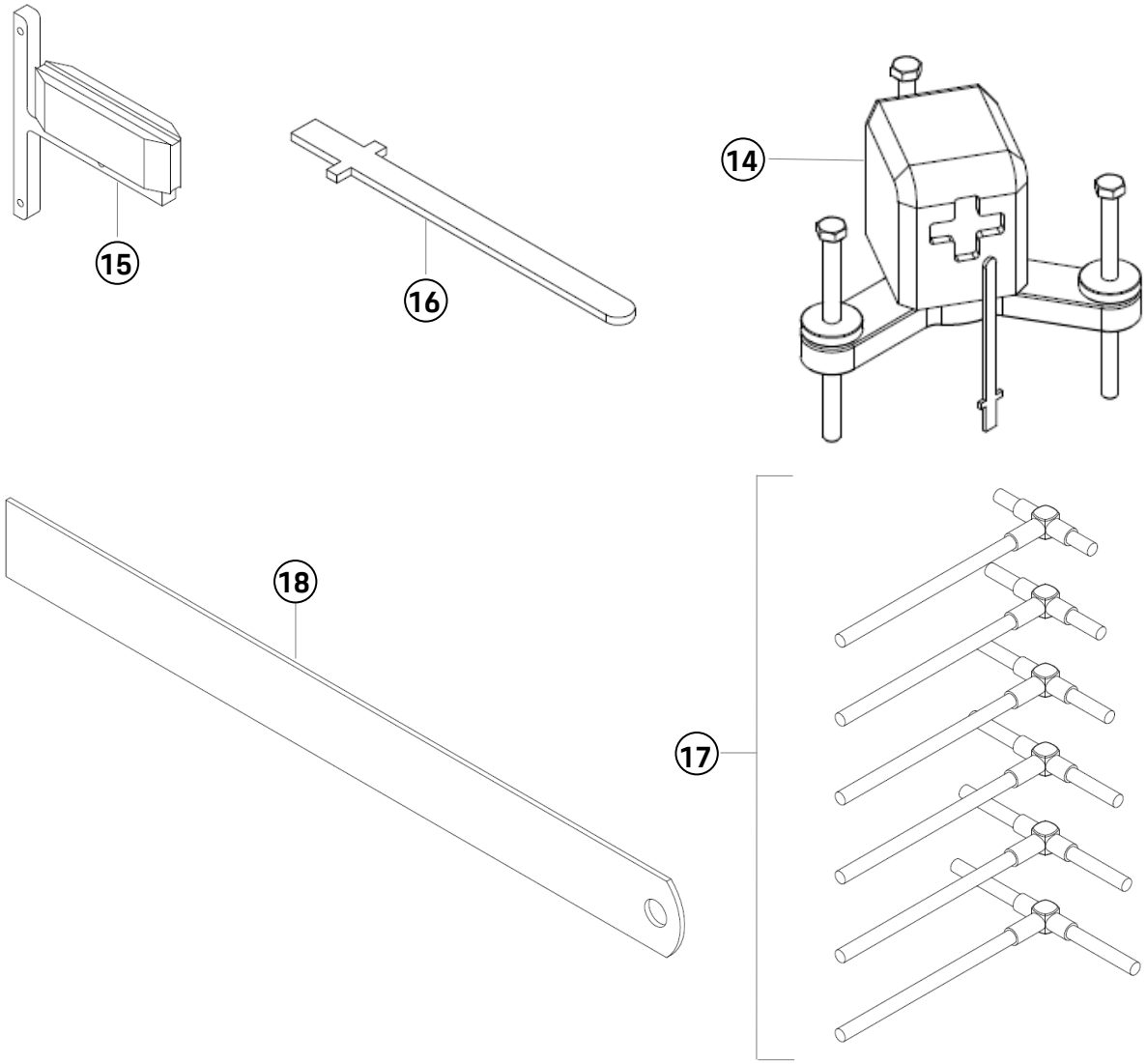

911 GT3 R

Pos.	Bezeichnung / Description	M	A.	Teile Nr. / Part no.
14	**FAHRHOEHENLASER MESSSYSTEM INKL. POS.14-16** RIDE HEIGHT LASER MEASURING SYSTEM INCL. POS.14-16		1	MTH040030B
15	**STURZWAAGE MESSRAD** CAMBER SCALE WHEEL ALIGNMENT SYSTEM		1	MTH040026
16	**STAHLMAßSTAB 150mm** STEEL RULER 150mm		1	MR000104
17	**TELESKOPLEHREN, 6 TEILIG** TELESCOPIC GAUGES, 6 PIECES		1	MR017778
18	**STAHLMAßSTAB 30cm** STEEL RULER 30cm		1	MR017699

Home

1.4 Messradsystem—Optionen

wheel alignment system — options

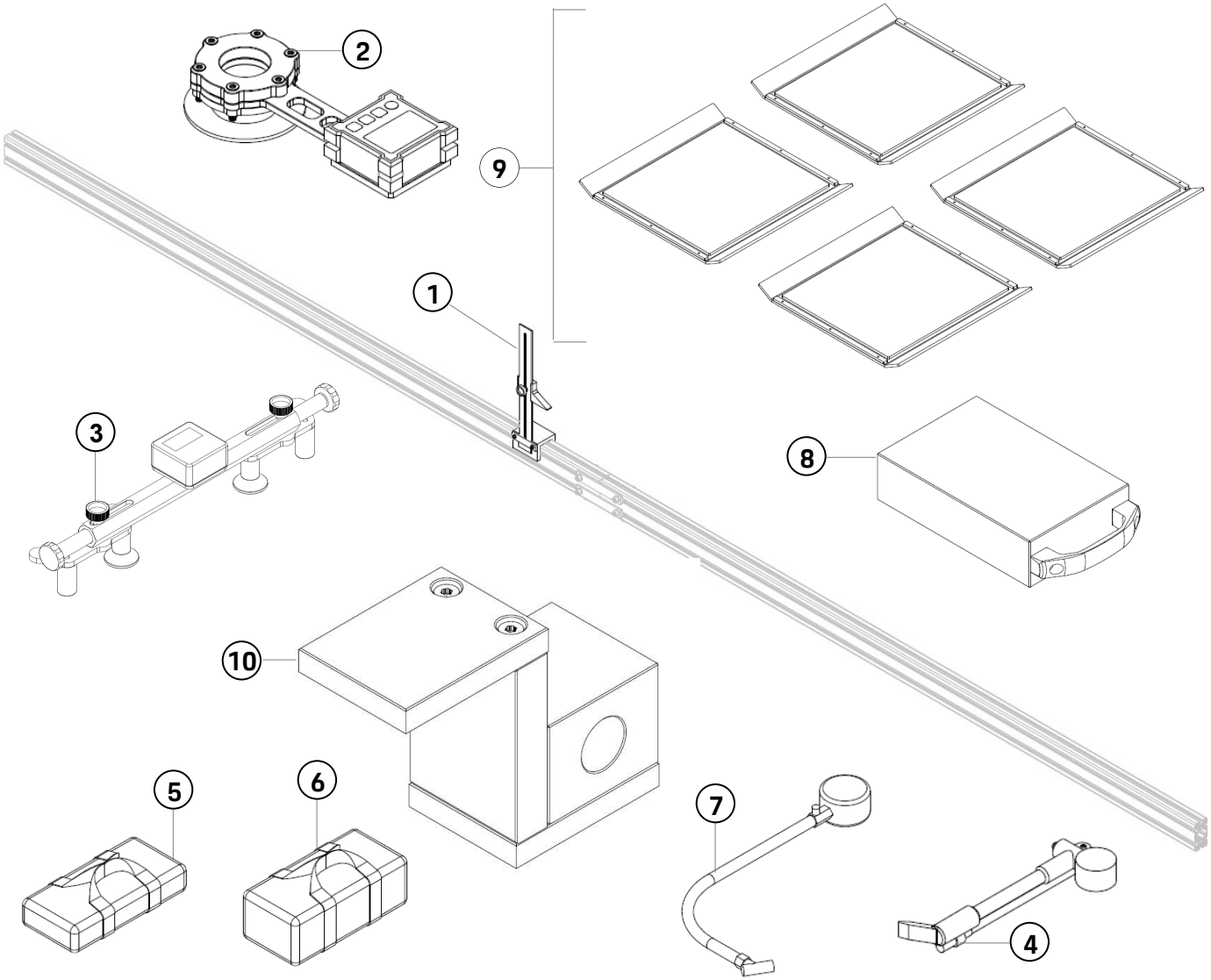

911 GT3 R

Pos.	Bezeichnung / Description	M	A.	Teile Nr. / Part no.
1	**FAHRHOEHENMESSER FRONTSPLITTER** RIDE HEIGHT MEASURING TOOL FRONT SPLITTER		1	MTH040102
2	**LENKRADWAAGE QUICK RELEASE** STEERING WHEEL BALANCE QUICK RELEASE		1	MTH040110
3	**LENKRADWAAGE UNIVERSAL** STEERING WHEEL SCALE UNIVERSAL		1	MTH040105
4	**DAEMPFERPUMPE** DAMPER PUMP		1	MTH040101
5	**GEWICHTSSACK 5kg** WEIGTH BAG 5kg		1	MTH040035
6	**GEWICHTSSACK 10kg** WEIGTH BAG 10kg		1	MTH040036
7	**MR LUFTDRUCKPRUEFER DIGITAL** MR AIR PRESSURE TESTER DIGITAL		1	MTH012002
8	**UNTERLEGKLOTZ MESSSYSTEM** BLOCK AIR LIFTER WHEEL ALIGNMENT SYSTEM		1	MTH012965
9	**KIT AUFLAGEPLATTE REIFEN** SET SUPPORT PLATE TIRES		4	MTH040045A
10	**VORRICHTUNG LASERKALIBRIERUNG** LASER CALIBRATION TOOL		1	MTH040103

Home

1.5 Halterung Datenlogger Memotec

Mounting bracket Data Logger Memotec

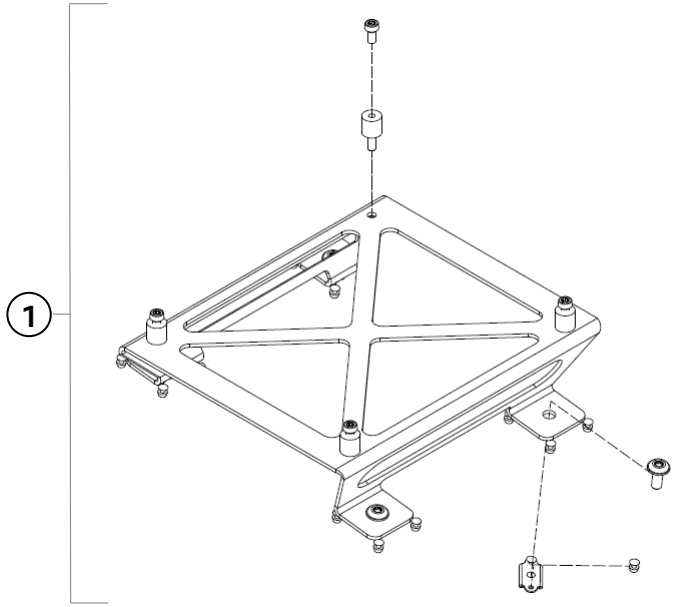

911 GT3 R

Pos.	Bezeichnung / Description	M	A.	Teile Nr. / Part no.
1	**HALTERUNG DATENLOGGER MEMOTEC** MOUNTING BRACKET DATA LOGGER MEMOTEC		1	MT001340A

Home

1.6 VBOX

VBOX

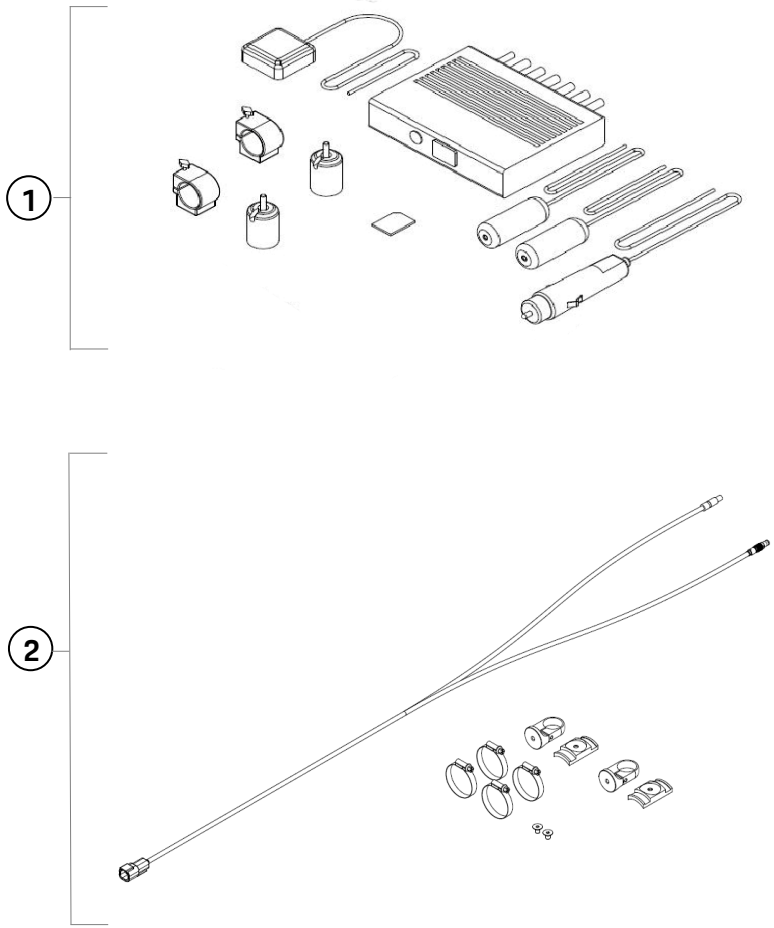

911 GT3 R

Pos.	Bezeichnung / Description	M	A.	Teile Nr. / Part no.
1	**VBOX (HD2 HDMI) TWIN CAM** VBOX (HD2 HDMI) TWIN CAM		1	MR000178
2	**ANSCHLUSSPAKET VBOX** CONNECTION SET VBOX		1	MT001325A

Home

1.7 Kombihalter VBOX und Telemetrie

Mounting bracket VBOX and telemetry

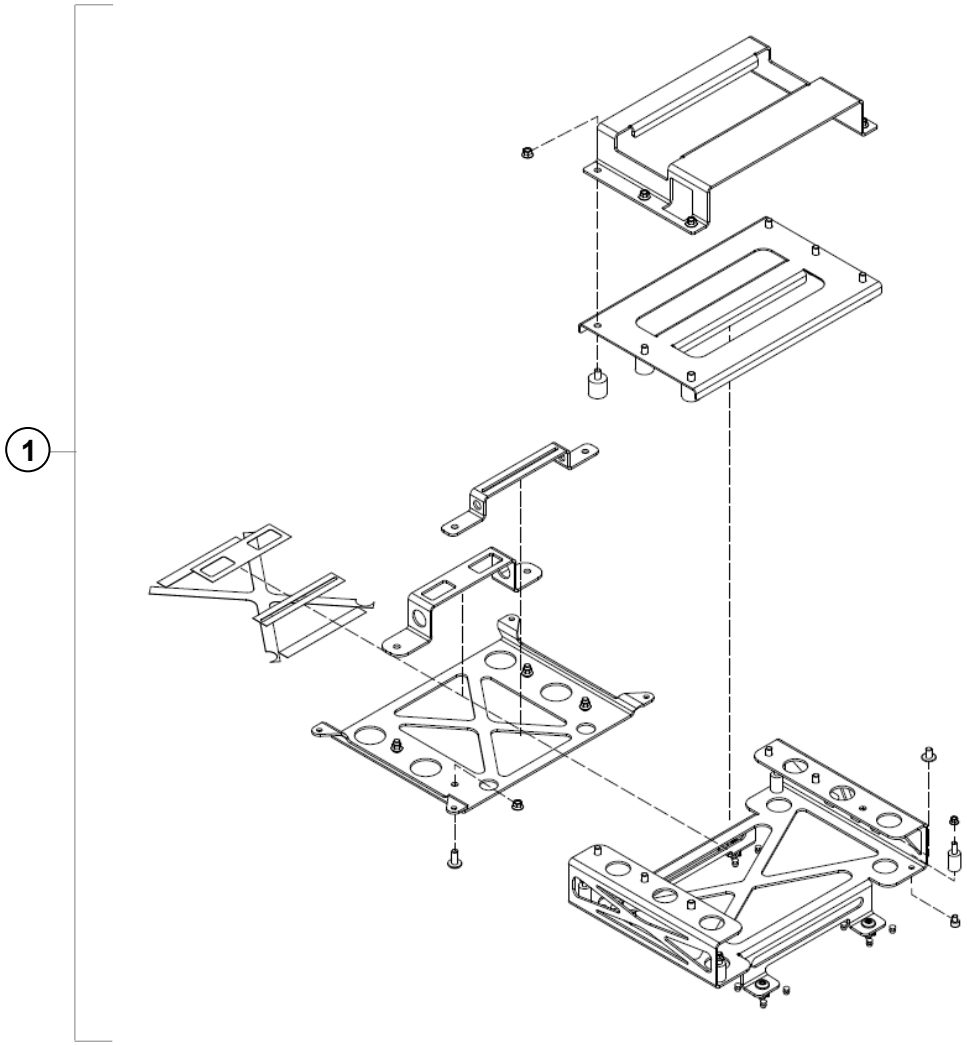

911 GT3 R

Pos.	Bezeichnung / Description	M	A.	Teile Nr. / Part no.
1	**KOMBIHALTER VBOX UND TELEMETRIE PASSEND FUER CONTROL TLM P1 und TLM P2** MOUNTING BRACKET VBOX AND TELE-METRY SUITABLE FOR CONTROL TLM P1 and TLM P2		1	MT001209A

Home

1.8 Erweiterung Datenlogger per SJU

Expansion data logger per SJU

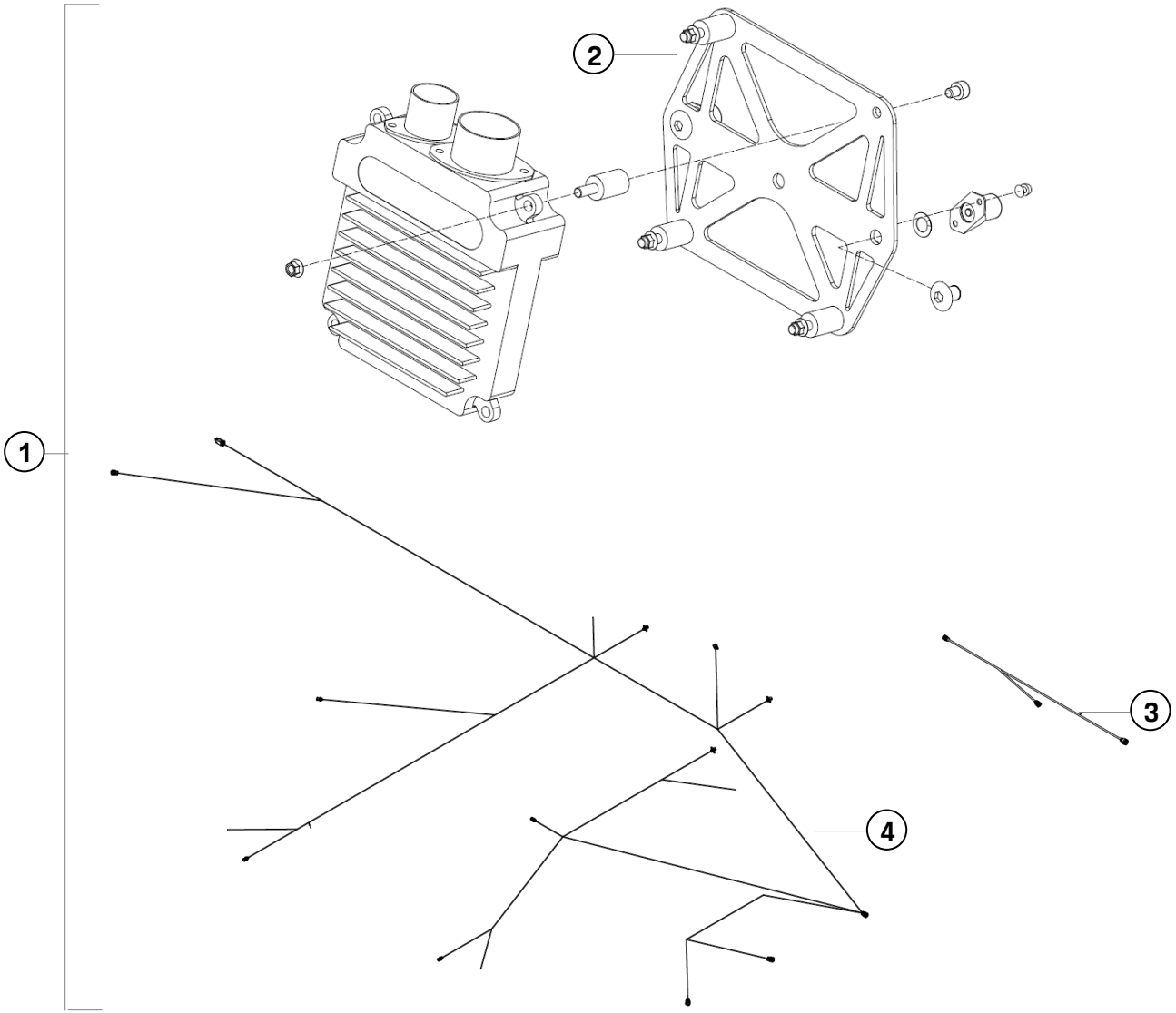

911 GT3 R

Pos.	Bezeichnung / Description	M	A.	Teile Nr. / Part no.
1	**ERWEITERUNG DATENLOGGER PER SJU** EXPANSION DATA LOGGER PER SYN-CHRONOUS JUNCTION UNIT (SJU)		1	MT001400A
2	**HALTER INKL. BEFESTIGUNGSMATERIAL** HOLDERS INCL. MOUNTING MATERIAL		1	nur im Set verfügbar only available as a set
3	**ANSCHLUSSKABELSTRANG SJU** CONNECTION CABLE HARNESS SJU		1	nur im Set verfügbar only available as a set
4	**MESSKABELSTRANG SJU** MEASURING CABLE HARNESS		1	nur im Set verfügbar only available as a set

Erforderlich für Optionen / *necessary for options*:

Sensorset Luftfeuchtigkeit / *Sensor set air humidity* **(MT001091A)**
Sensor Set Splitter Bewegung / *Sensor set splitter deflection* **(MT001092A)**
ACC Sensoren Dämpfer / *ACC sensors suspension strut* **(MR030513)**

Home

1.9 Set CAN Gateway

Set CAN Gateway

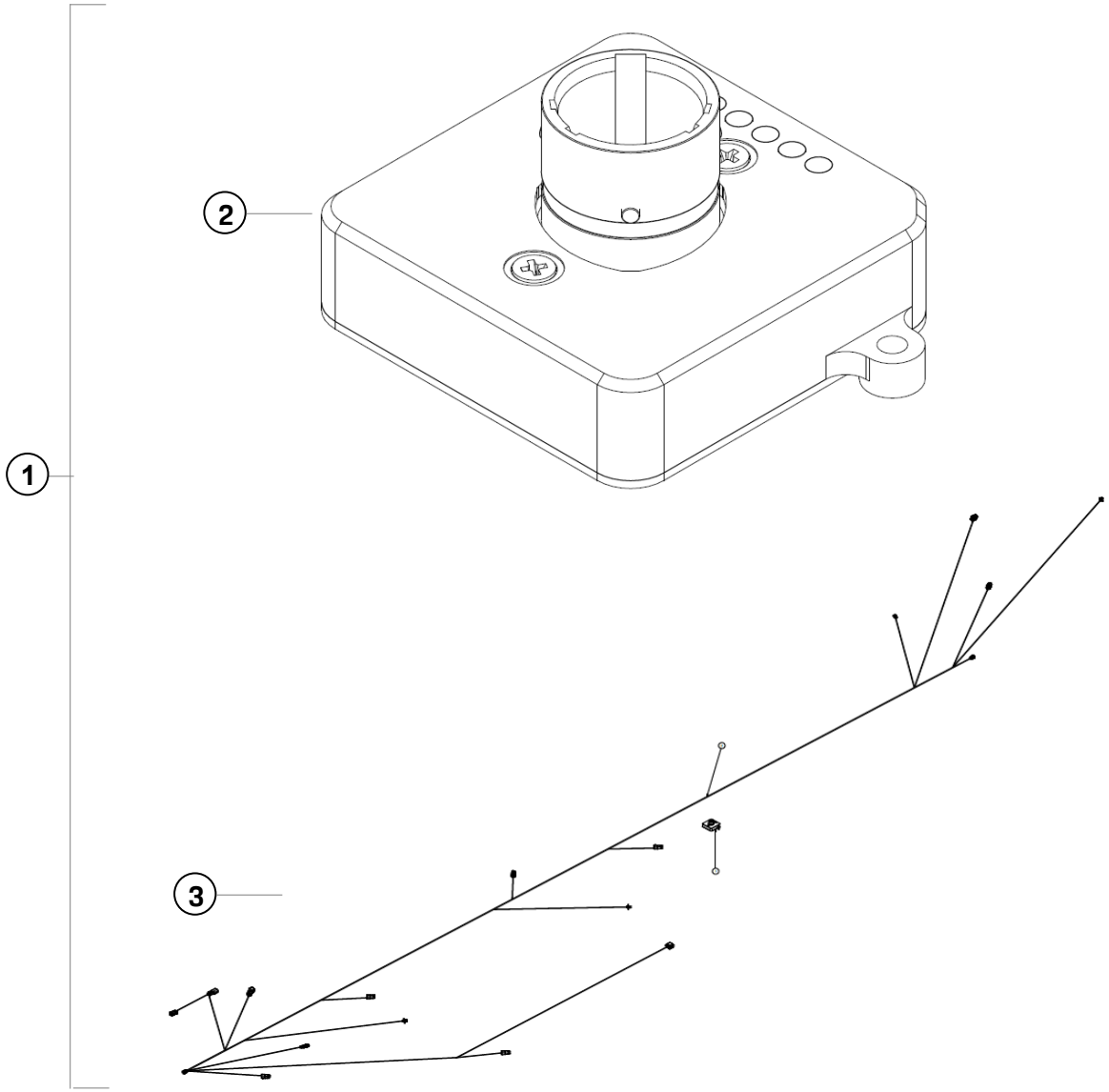

911 GT3 R

Pos.	Bezeichnung / Description	M	A.	Teile Nr. / Part no.
1	**SET CAN GATEWAY** SET CAN GATEWAY		1	MT001434A
2	**CAN GATEWAY** CAN GATEWAY		1	nur im Set verfügbar only available as a set
3	**ANSCHLUSSKABELSTRANG CAN GATE-WAY** CONNECTION CABLE HARNESS CAN GATEWAY		1	nur im Set verfügbar only available as a set

Erforderlich für Optionen / *necessary for options*:

Pitot Sensor / *Pitot sensor* **(MR030423)**

Sensor Set Reifenoberflächentemperatur / *Sensor set tire surface temperature* **(tba)**

ACC Sensoren VA + HA / *ACC sensors FA + RA* **(MR030078)**

Home

1.10 Telemetrie Antennenfolie & -kabel

Telemetry antenna foil & cable

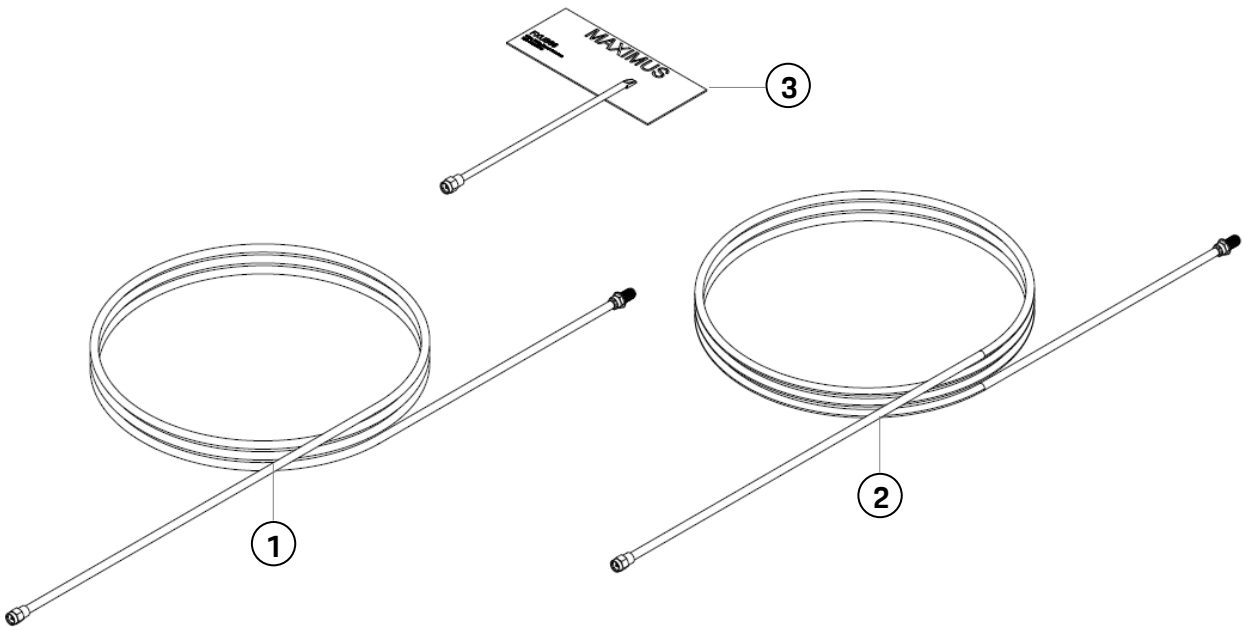

911 GT3 R

Pos.	Bezeichnung / Description	M	A.	Teile Nr. / Part no.
1	**TELEMETRIE ANTENNENKABEL KURZ** TELEMETRY ANTENNA CABLE SHORT		1	MT001356A
2	**TELEMETRIE ANTENNENKABEL LANG** TELEMETRY ANTENNA CABLE LONG		1	MT001357A
3	**TELEMETRIE FOLIENANTENNE** TELEMETRY FOIL ANTENNA		1	MR030497

Home

1.11 Anschlusskabelstrang control Telemetrie

Connection cable control telemetry

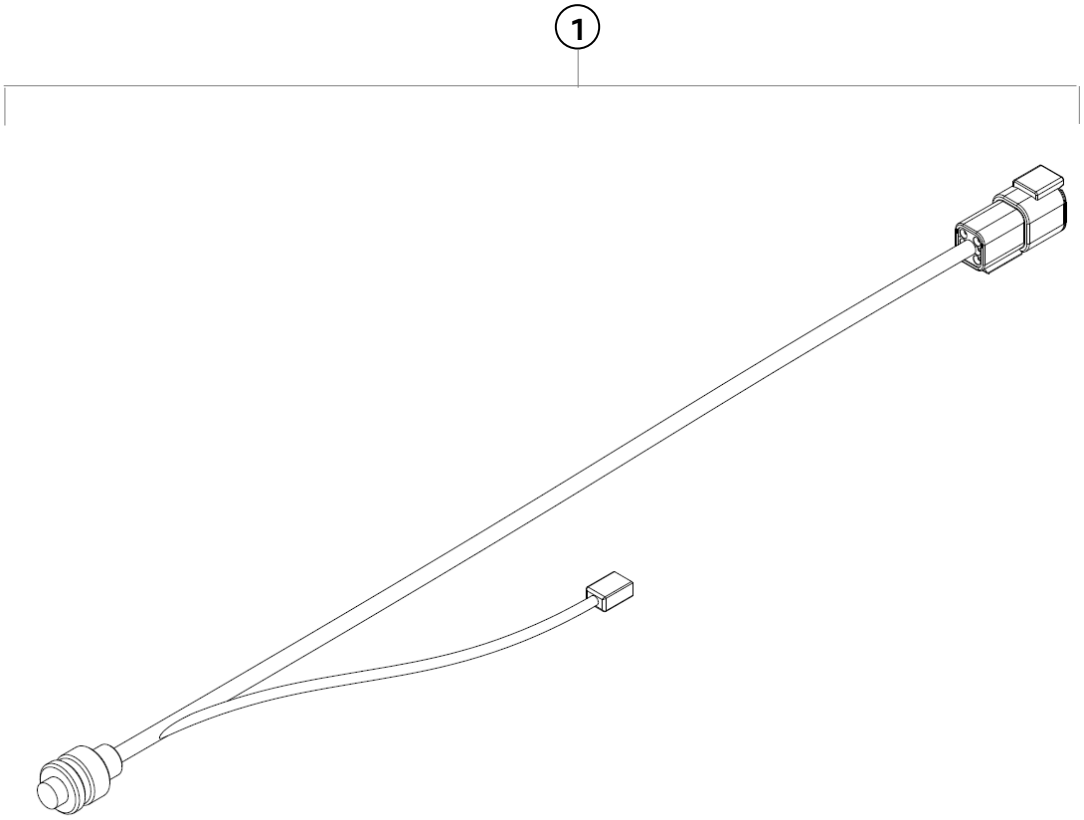

911 GT3 R

Pos.	Bezeichnung / Description	M	A.	Teile Nr. / Part no.
1	**ANSCHLUSSKABELSTRANG CONTROL TELEMETRIE** CONNECTION CABLE CONTROL TELEMETRY		1	MT001236A

Home

1.12 Verteilerbox CAN & Power

Expansion box CAN & power

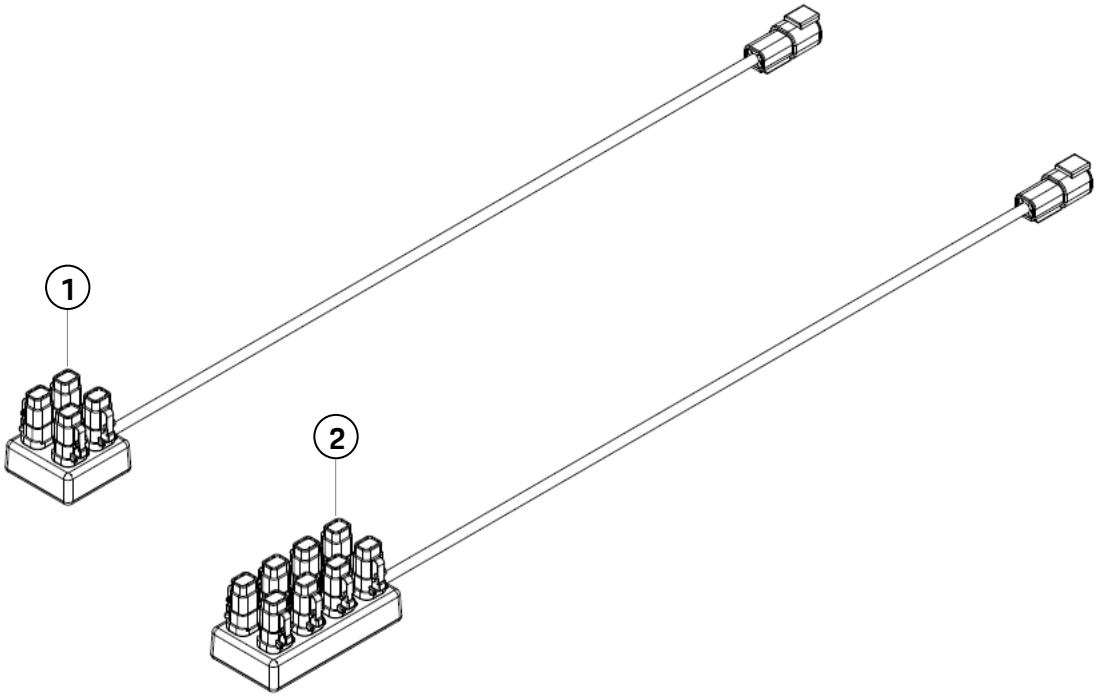

911 GT3 R

Pos.	Bezeichnung / Description	M	A.	Teile Nr. / Part no.
1	**VERTEILERBOX CAN & POWER 4-FACH** EXPANSION BOX CAN & POWER 4-FOLD		1	MT001315A
2	**VERTEILERBOX CAN & POWER 8-FACH** EXPANSION BOX CAN & POWER 8-FOLD		1	MT001316A

Home

1.13 Dehnmessstreifen (DMS) Stabilisator

Strain gauge amplified ARB link

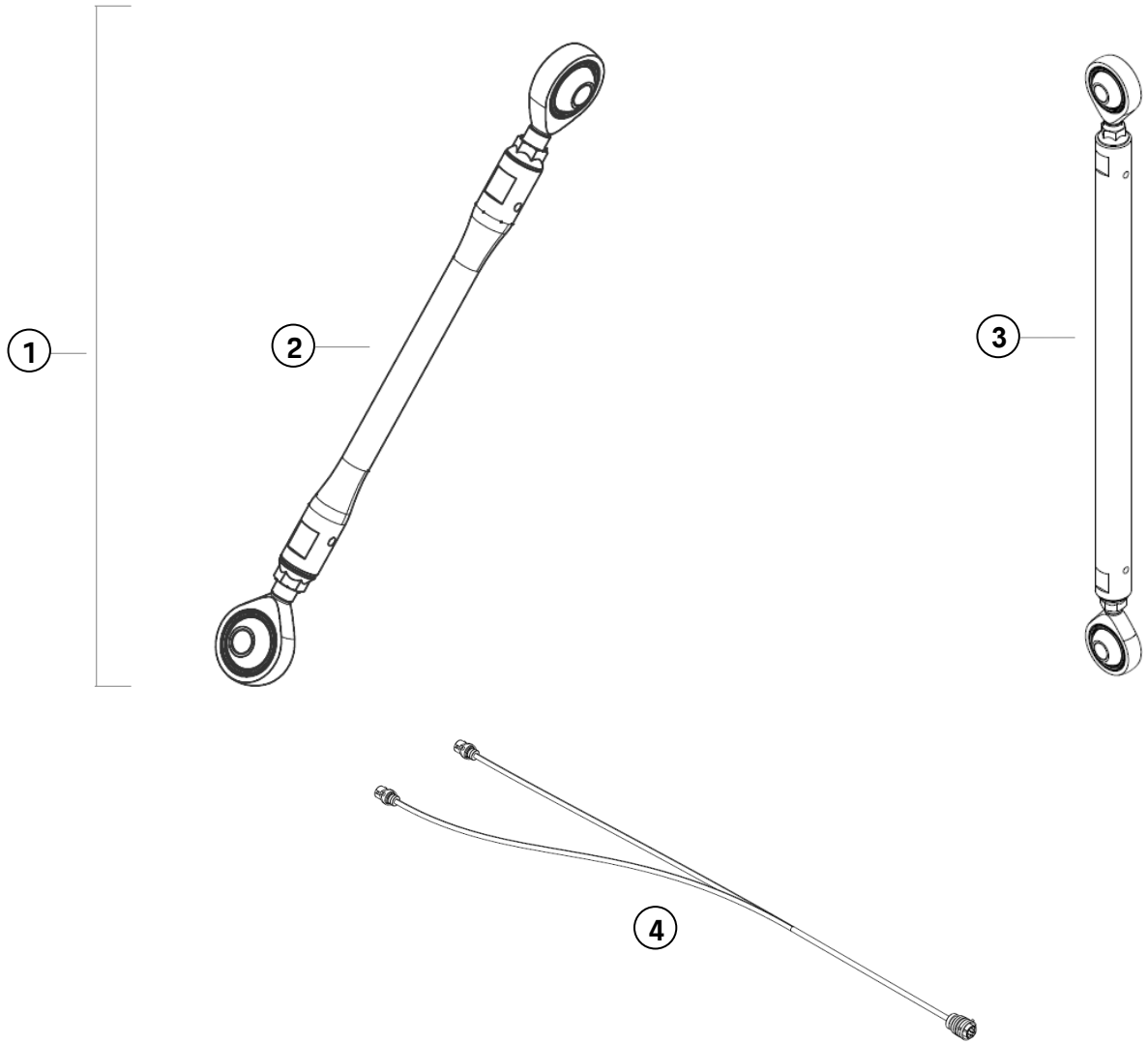

911 GT3 R

Pos.	Bezeichnung / Description	M	A.	Teile Nr. / Part no.
1	**DEHNMESSSTREIFEN STABILISATOR** STRAIN GAUGE AMPLIFIED ARB LINK		1	MT001122A
2	**ARB VORDERACHSE DMS** ARB FRONTAXLE STRAIN GAUGE		1	MT001120A
3	**ARB HINTERACHSE DMS** ARB REARAXLE STRAIN GAUGE		1	MT001124A
4	**ADAPTERKABELSTRANG DMS TOP EYE + ARB** ADAPTER WIRING LOOM STRAIN GAUGE TOP EYE + ARB		1	MT001085A

Home

1.14 DMS Top Eye + Anschlusskabelstrang

Strain gauge Top Eye + connecting wiring loom

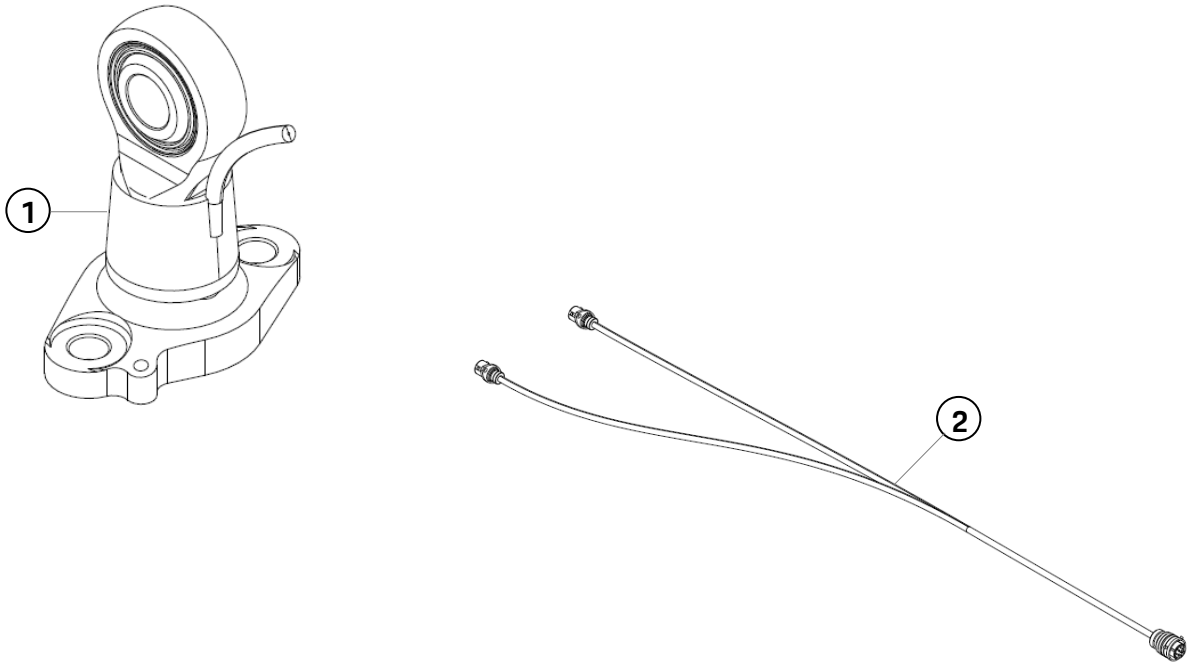

911 GT3 R

Pos.	Bezeichnung / Description	M	A.	Teile Nr. / Part no.
1	**DEHNMESSSTREIFEN TOP EYE** STRAIN GAUGE TOP EYE		1	MT001119A
2	**ADAPTERKABELSTRANG DMS TOP EYE + ARB** ADAPTER WIRING LOOM STRAIN GAUGE TOP EYE + ARB		1	MT001085A

Home

1.15 Sensorset Luftfeuchtigkeit

Sensor set air humidity

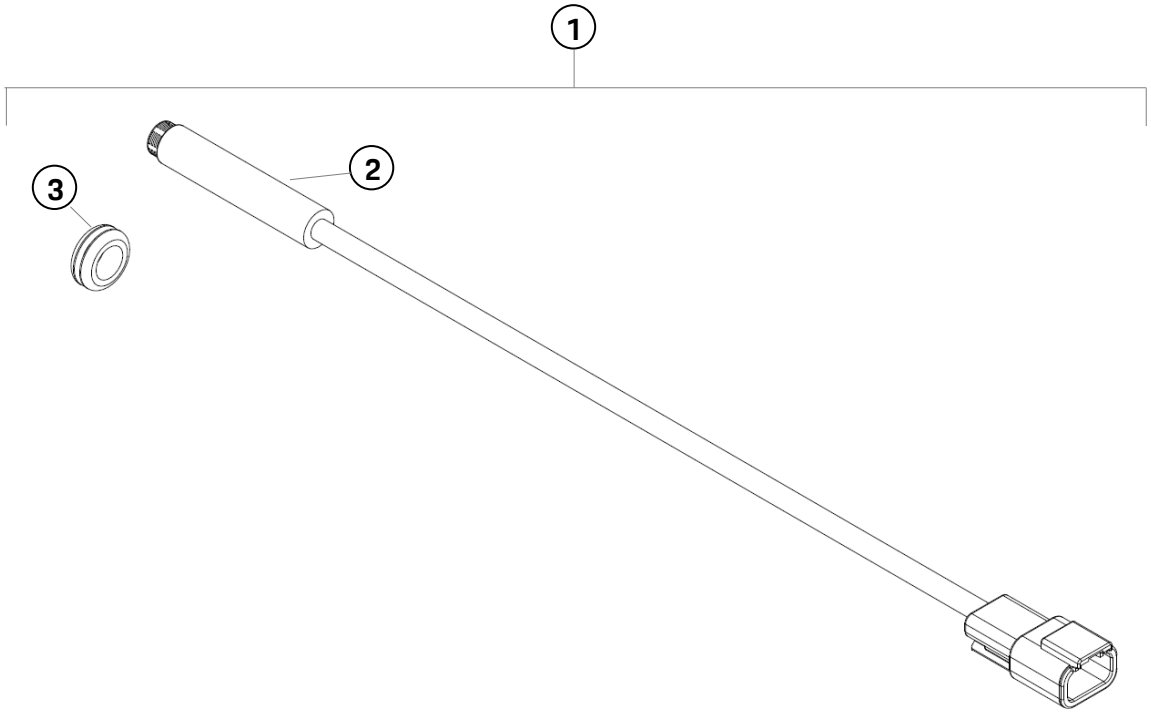

911 GT3 R

Pos.	Bezeichnung / Description	M	A.	Teile Nr. / Part no.
1	**SENSORSET LUFTFEUCHTIGKEIT** SENSOR SET AIR HUMIDITY		1	MT001091A
2	**LUFTFEUCHTIGKEITSSENSOR** AIR HUMIDITY SENSOR		1	MT001106A
3	**KABELDURCHFUEHRUNG** GROMMET		1	nur im Set verfügbar only available as a set

Home

1.16 Sensorset Splitter Bewegung

Sensor set splitter deflection

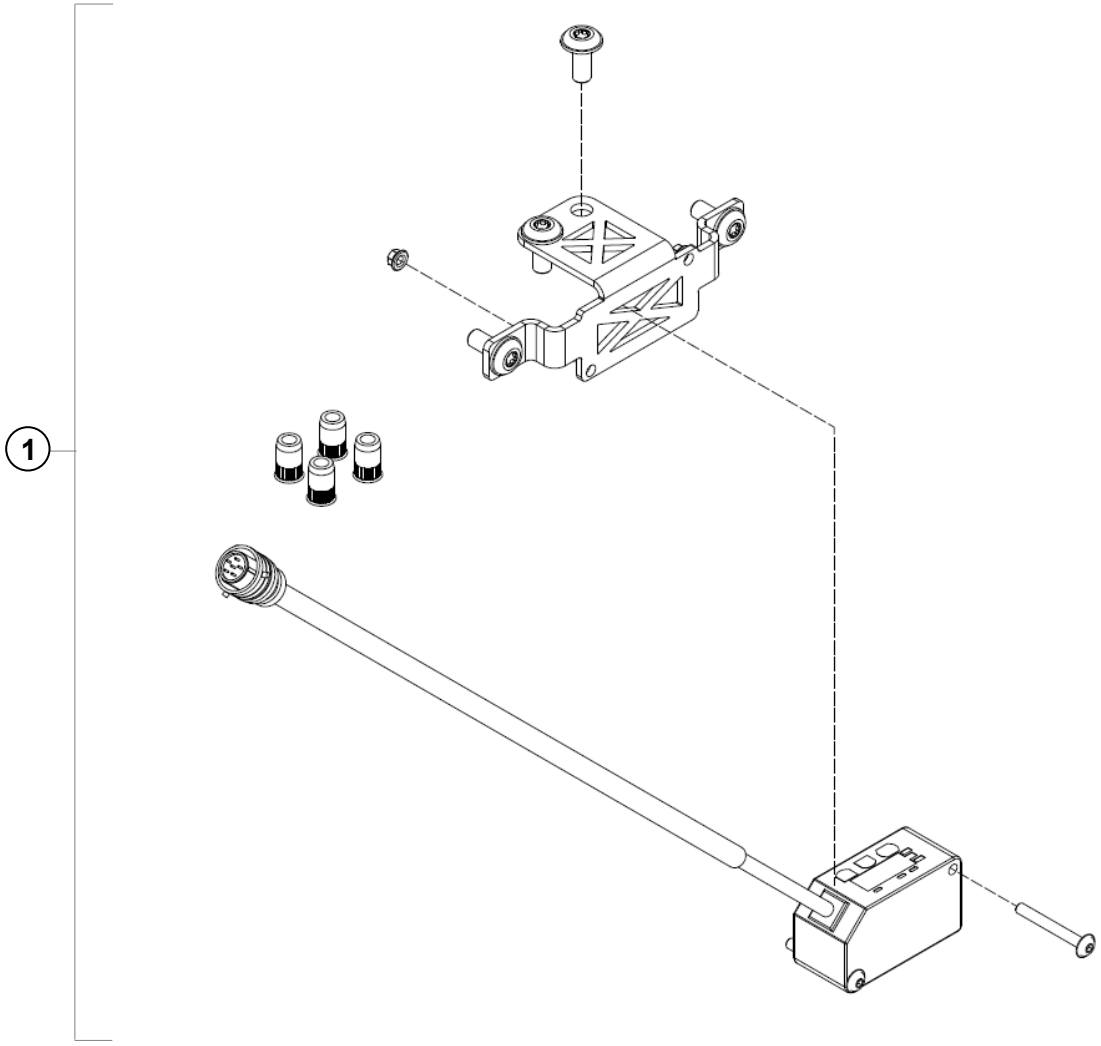

911 GT3 R

Pos.	Bezeichnung / Description	M	A.	Teile Nr. / Part no.
1	**SENSORSET SPLITTER BEWEGUNG** SENSOR SET SPLITTER DEFLECTION		1	MT001430A
2	**SENSOR SPLITTER BEWEGUNG** SENSOR SPLITTER DEFLECTION		1	MT001428A
3	**HALTER SENSOR SPLITTER BEWEGUNG** MOUNTING BRACKET SPLITTER DE-FLECTION		1	MT001429A

Home

1.17 Sensor Set Reifenoberflächentemperatur

Sensor set tire surface temperature

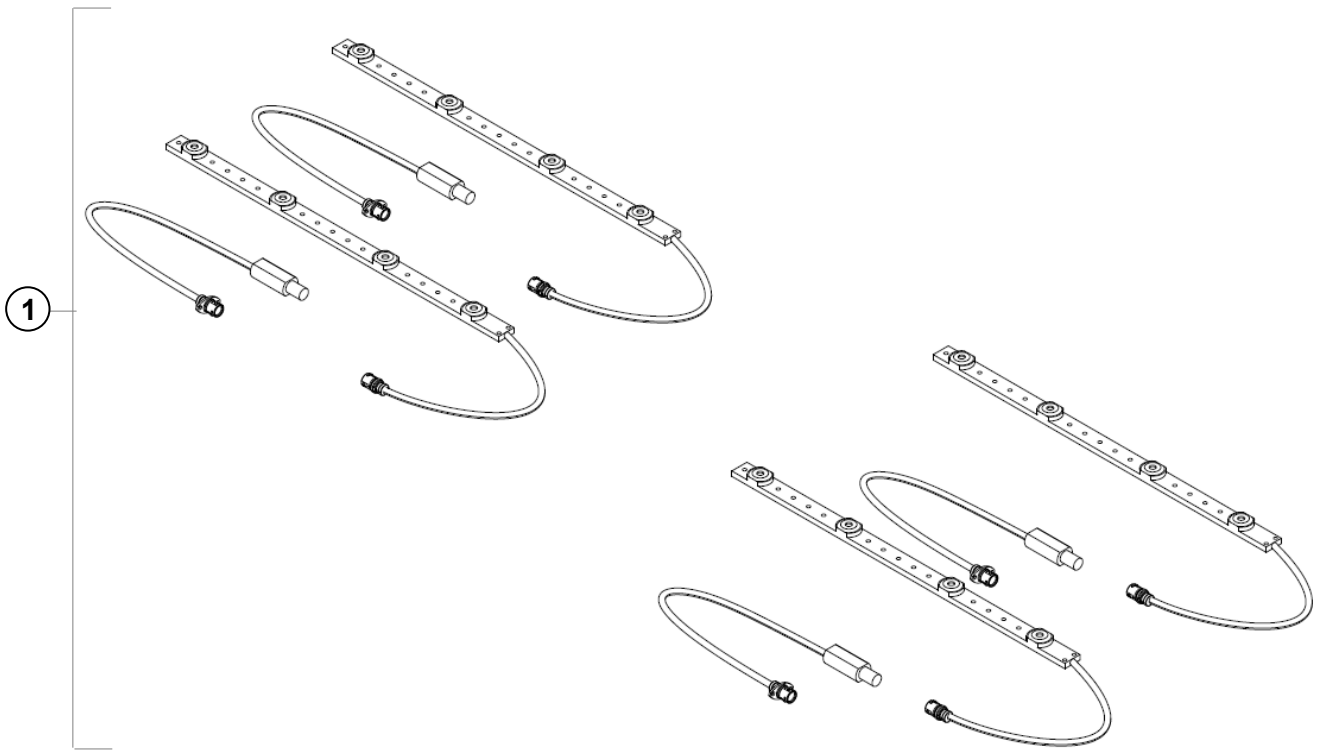

911 GT3 R

Pos.	Bezeichnung / Description	M	A.	Teile Nr. / Part no.
1	**SET REIFENOBERFLAECHENTEMPERA-TUR** PACKAGE TIRE SURFACE TEMPERATURE		4	tba
2	**ADAPTERKABELSTRANG REIFENOBER-FLAECHENTEMPERATUR** ADAPTER WIRING LOOM TIRE SURFACE TEMPERATURE		1	tba
3	**SENSOR REIFENOBERFLAECHENTEM-PERATUR** SENSOR TIRE SURFACE TEMPERATURE		1	tba

Home

1.18 Halter Pitot Sensor

Mounting bracket pitot sensor

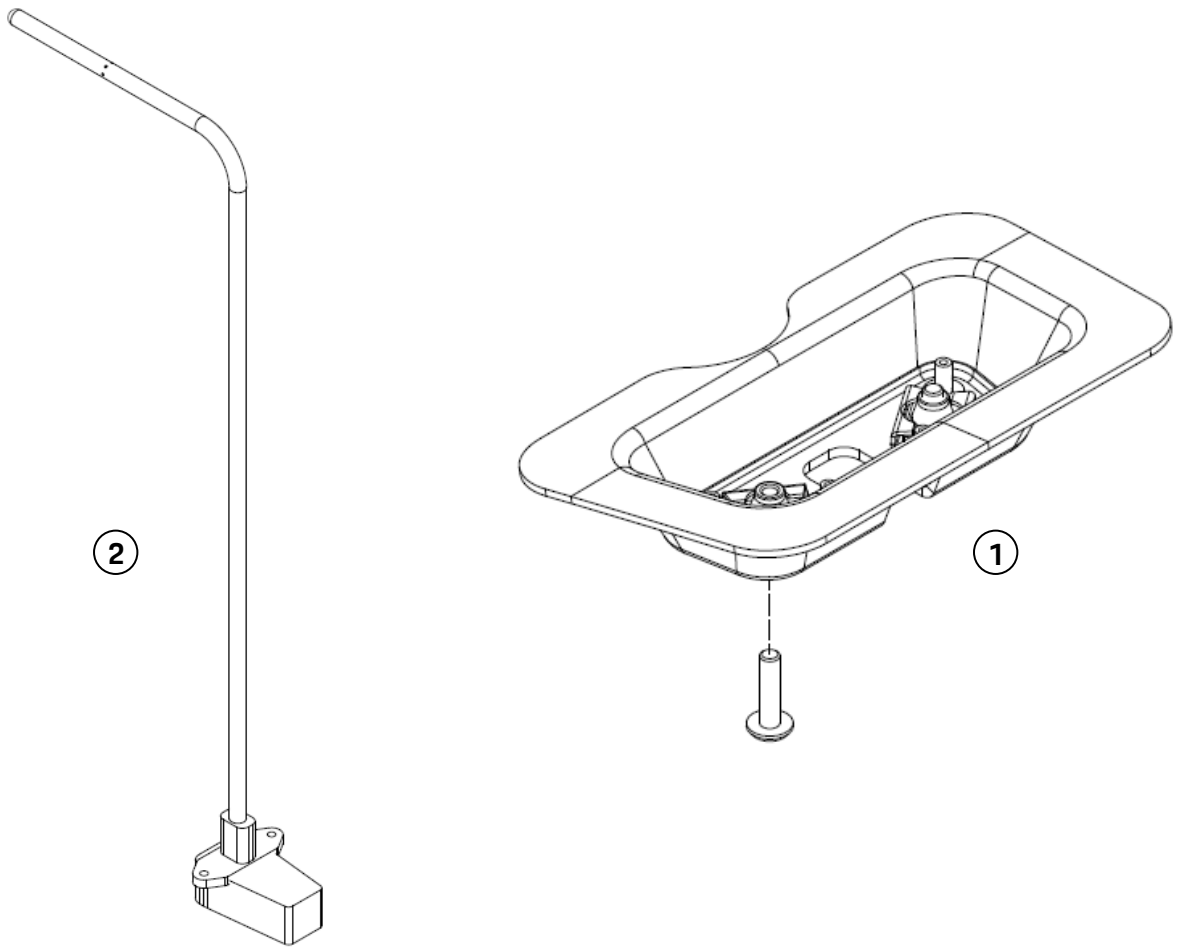

911 GT3 R

Pos.	Bezeichnung / Description	M	A.	Teile Nr. / Part no.
1	**HALTER PITOT SENSOR** MOUNTING BRACKET PITOT SENSOR		1	9F0.817.408
2	**PITOT SENSOR** PITOT SENSOR		1	MR030453

Home

1.19 Fuel Light Set

Fuel light set

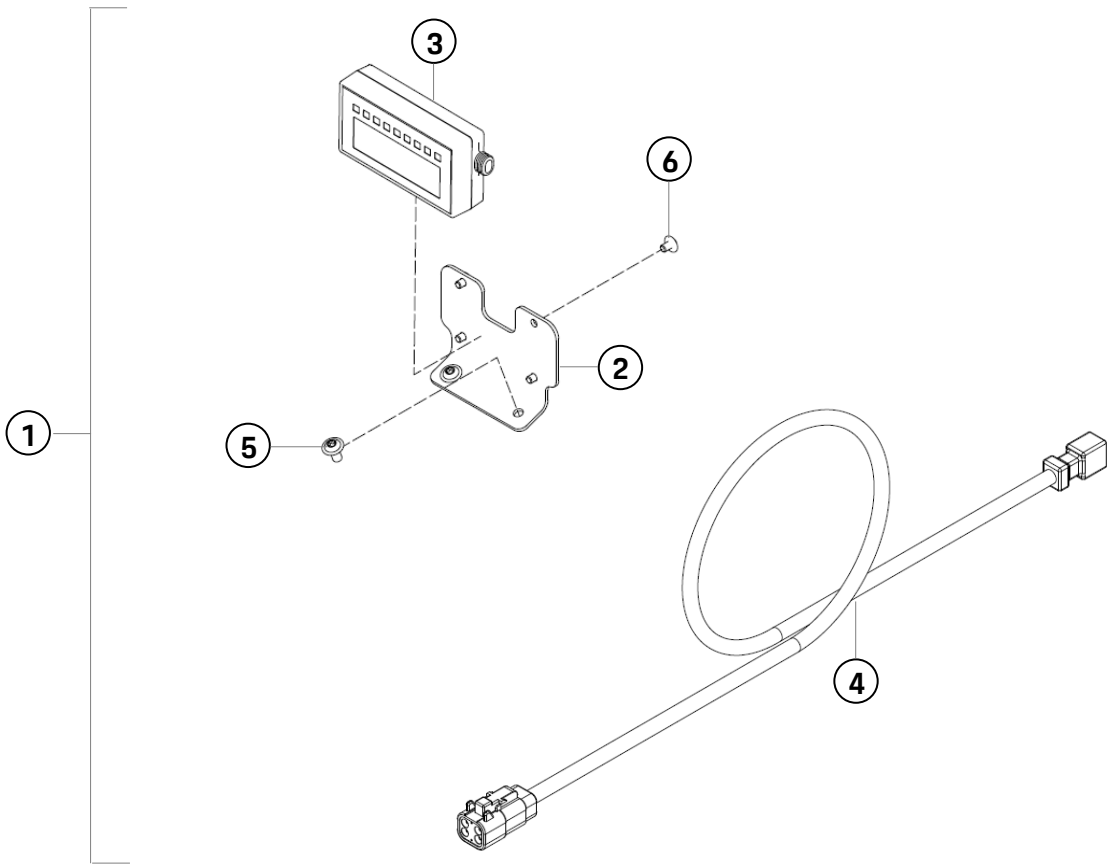

911 GT3 R

Pos.	Bezeichnung / Description	M	A.	Teile Nr. / Part no.
1	**FUEL LIGHT** FUEL LIGHT		1	MT001331A
2	**UNIVERSALHALTER CAN DISPLAY** UNIVERSAL HOLDER CAN DISPLAY		1	nur im Set verfügbar only available as a set
3	**CAN DISPLAY** CAN DISPLAY		1	nur im Set verfügbar only available as a set
4	**ANSCHLUSSKABELSTRANG FUEL LIGHT** WIRING LOOM FUEL LIGHT		1	nur im Set verfügbar only available as a set
5	**LINSENKOPFSCHRAUBE M5X10** PAN HEAD SCREW M5X10		2	N10586402
6	**LINSENSCHRAUBE M4X6** PAN HEAD SCREW M4X6		4	99907328309

Home

1.20 Halterset ACC Sensoren VA + HA

Set mounting bracket ACC sensor FA + RA

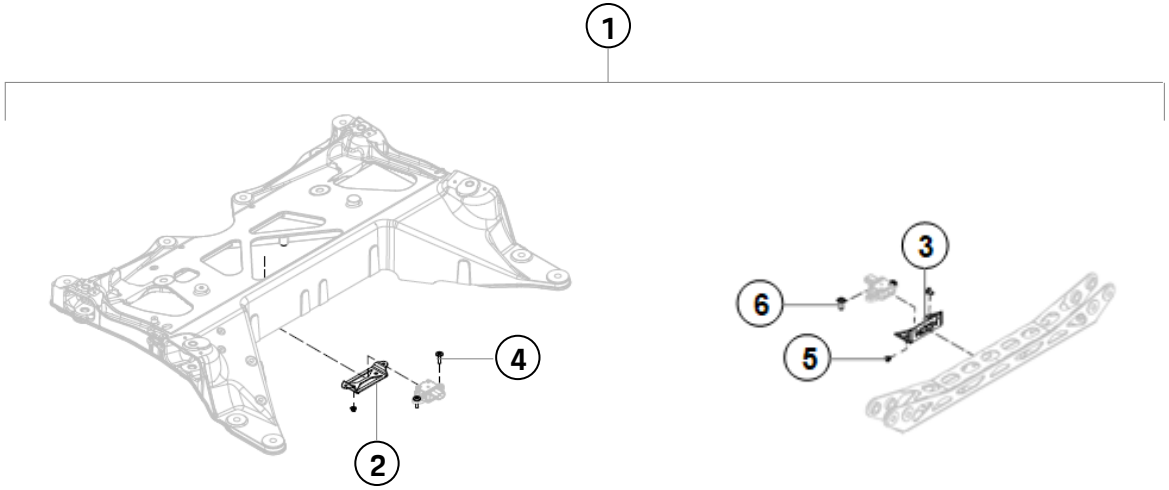

911 GT3 R

Pos.	Bezeichnung / Description	M	A.	Teile Nr. / Part no.
1	**HALTERSET ACC SENSOREN VA+HA** MOUNTING BRACKET ACC SENSOR FA+RA			MT001097A
2	**HALTER ACC SENSOR VA** BRACKET ACC SENSOR FA		1	nur im Set verfügbar only available as a set
3	**HALTER ACC SENSOR HA** BRACKET ACC SENSOR RA		1	nur im Set verfügbar only available as a set
4	**LINSENSCHRAUBE M5X12** PAN HEAD SCREW M5X12		4	999073295A2
5	**K-NUT M6** K-NUT M6		4	nur im Set verfügbar only available as a set
6	**LINSENSCHRAUBE M6X16** PAN HEAD SCREW M6X16		4	99901502601
7	**ACC SENSOREN VA + HA OHNE ABBILDUNG** ACC SENSOR FA + RA WITHOUT FIGURE		1	MR030078

Home

1.21 Halterset ACC Sensoren Dämpfer

Set mounting bracket ACC sensors suspension strut

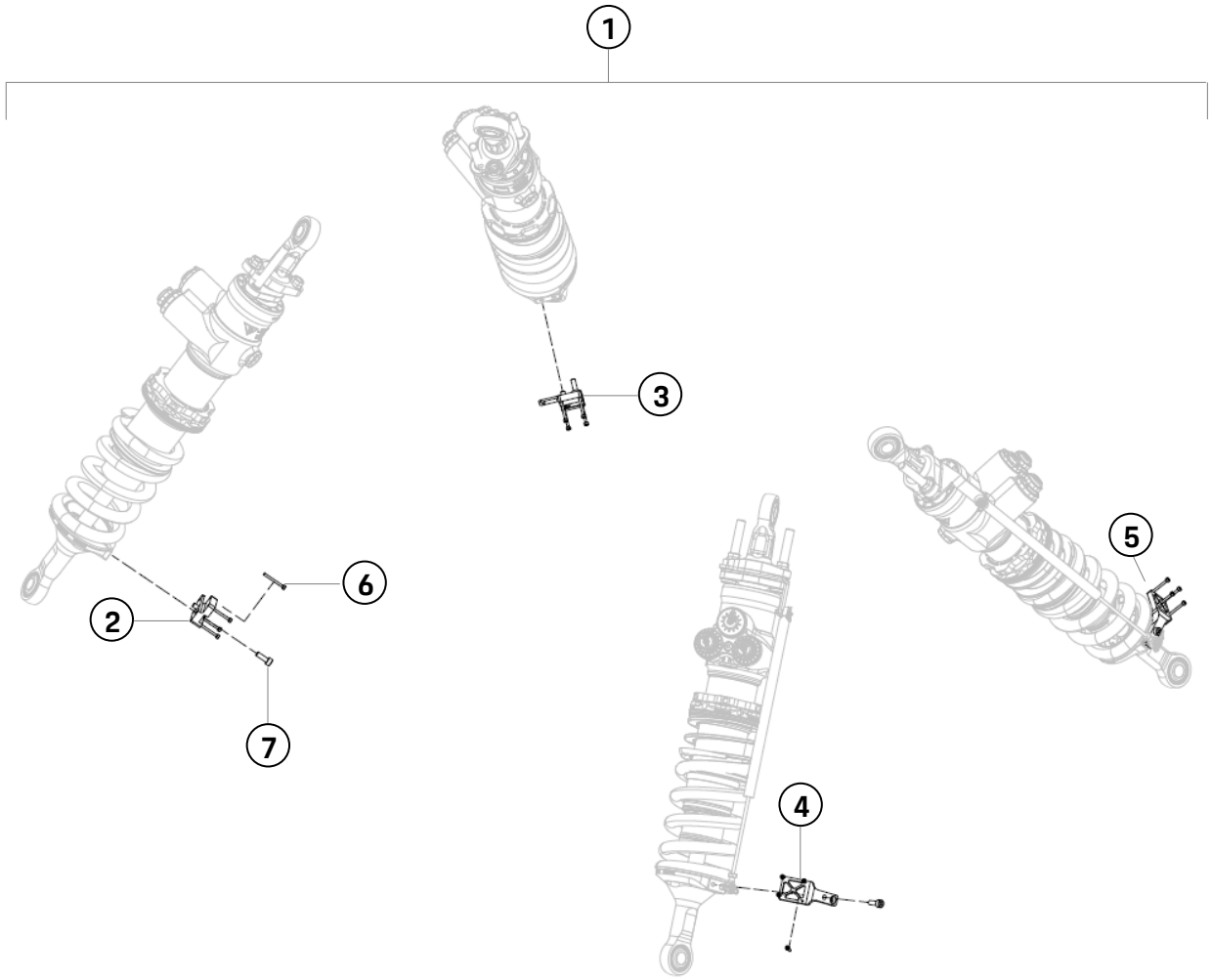

911 GT3 R

Pos.	Bezeichnung / Description	M	A.	Teile Nr. / Part no.
1	**HALTER SET SENSOREN DAEMPFER** SET MOUNTING BRACKETE ACC SENSORS SUSPENSION STRUT			MT001120A
2	**HALTER ACC SENSOR VA DAEMPFER LH** BRACKET ACC SENSOR FA DAMPER LH		1	nur im Set verfügbar only available as a set
3	**HALTER ACC SENSOR VA DAEMPFER RH** BRACKET ACC SENSOR FA DAMPER RH		1	nur im Set verfügbar only available as a set
4	**HALTER ACC SENSOR HA DAEMPFER LH** BRACKET ACC SENSOR RA DAMPER LH		1	nur im Set verfügbar only available as a set
5	**HALTER ACC SENSOR HA DAEMPFER RH** BRACKET ACC SENSOR RA DAMPER RH		1	nur im Set verfügbar only available as a set
6	**ZYLINDERKOPFSCHRAUBE M2,5x22** ALLEN SCREW M2.5X22		16	nur im Set verfügbar only available as a set
7	**ZYLINDERKOPFSCHRAUBE M4x12** ALLEN SCREW M4X12		6	nur im Set verfügbar only available as a set
8	**ACC SENSPREN DÄMPFER OHNE ABBILDUNG** ACC SENSORS SUSPENSION STRUT WITHOUT FIGURE		1	MR030513

Home

1.22 Fahrzeugroller Set

Set car skates

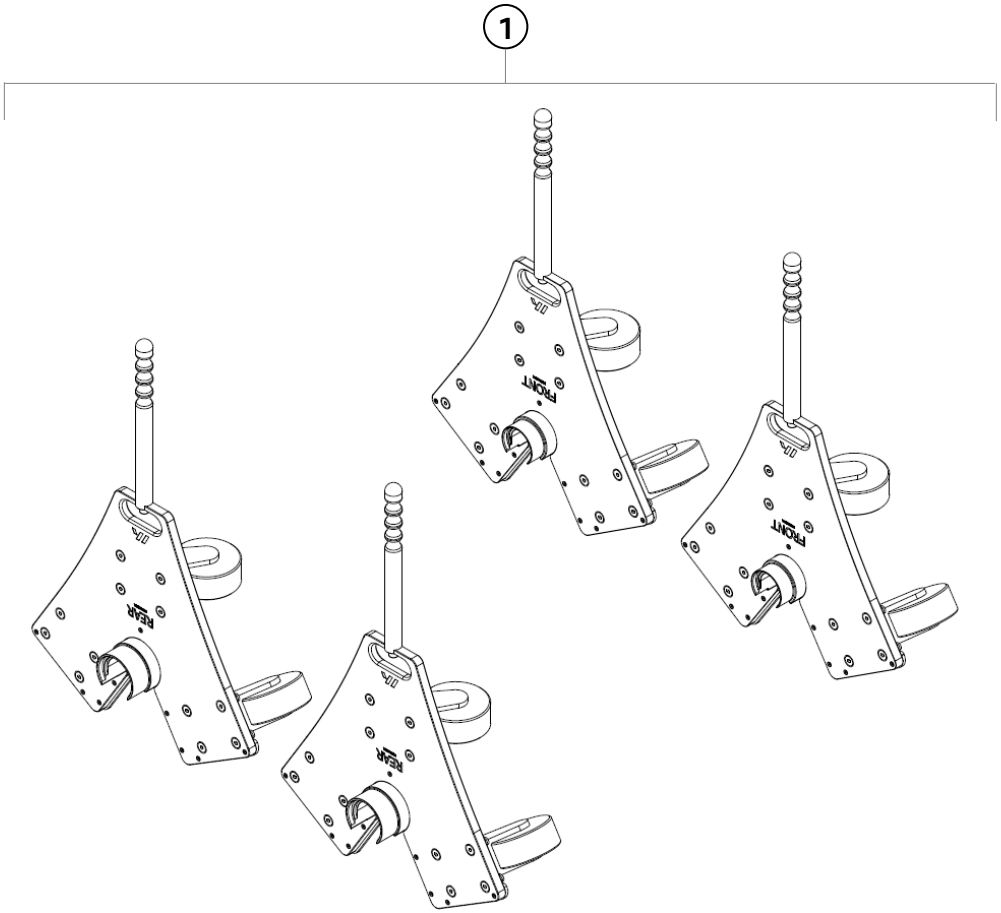

911 GT3 R

Pos.	Bezeichnung / Description	M	A.	Teile Nr. / Part no.
1	**FAHRZEUGROLLER SET** SET CAR SKATES		4	MT001110A
2	**FAHRZEUGROLLER VA** CAR SKATE FA		2	nur im Set verfügbar only available as a set
3	**FAHRZEUGROLLER HA** CAR SKATE RA		2	nur im Set verfügbar only available as a set

Home

1.23 Upgradekit Fahrzeugroller inkl. Schutzleiste

Upgrade kit car skates incl. protection strip car skate

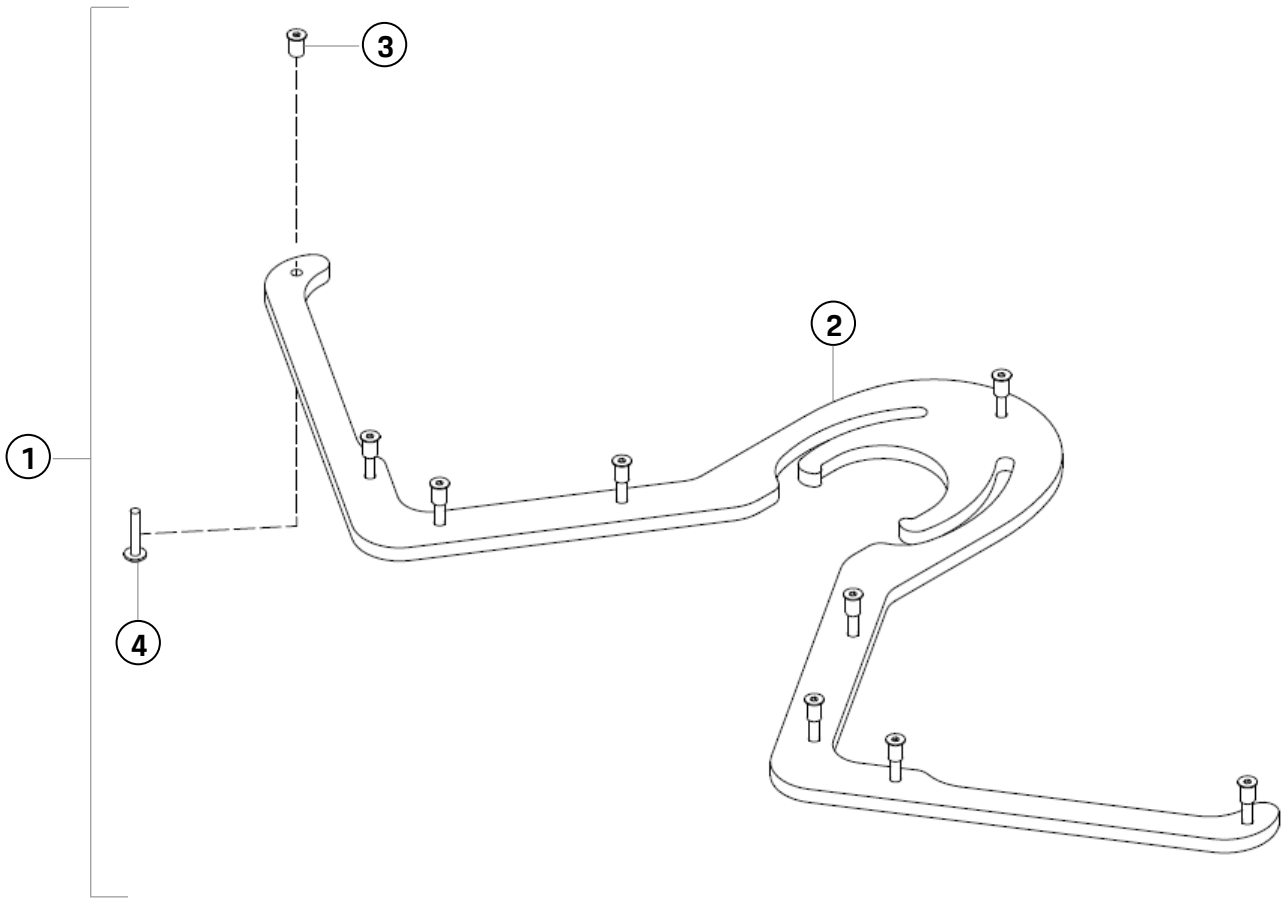

911 GT3 R

Pos.	Bezeichnung / Description	M	A.	Teile Nr. / Part no.
1	**UPGRADEKIT FAHRZEUGROLLER INKL. SCHUTZLEISTE VA 911 GT3 R (992)** UPGRADE KIT CAR SKATES INCL. PROTECTION STRIP FA 911 GT3 R (992)		2	MT001108A
1	**UPGRADEKIT FAHRZEUGROLLER INKL. SCHUTZLEISTE HA 911 GT3 R (992)** UPGRADE KIT CAR SKATES INCL PROTECTION STRIP CAR SKATE RA 911 GT3 R (992)		2	MT001109A
2	**CAR SKATE SCHUTZPLATTE VA** CAR SKATE PROTECTION PLATE FA		1	nur im Set verfügbar only available as a set
2	**CAR SKATE SCHUTZPLATTE HA** CAR SKATE PROTECTION PLATE RA		1	nur im Set verfügbar only available as a set
3	**HUELSENMUTTER M3** SLEEVE NUT M3		9	nur im Set verfügbar only available as a set
4	**LINSENKOPFSCHRAUBE M3** PAN HEAD SCREW M3		9	nur im Set verfügbar only available as a set

Home

1.24 Abstartadapter

run-up hub

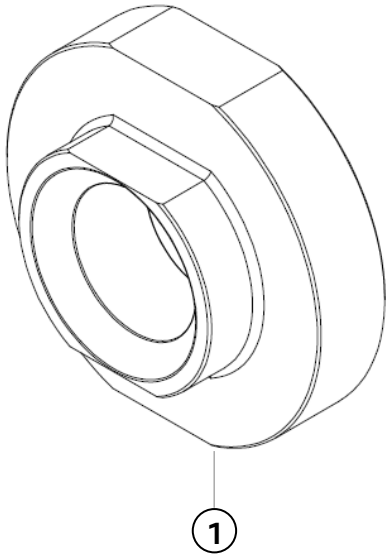

911 GT3 R

Pos.	Bezeichnung / Description	M	A.	Teile Nr. / Part no.
1	**ABSTARTADAPTER** RUN-UP HUB		1	MTH090950

Home

1.25 Restriktor & Prüfdorn

Air restrictor & check gauge for air restrictor

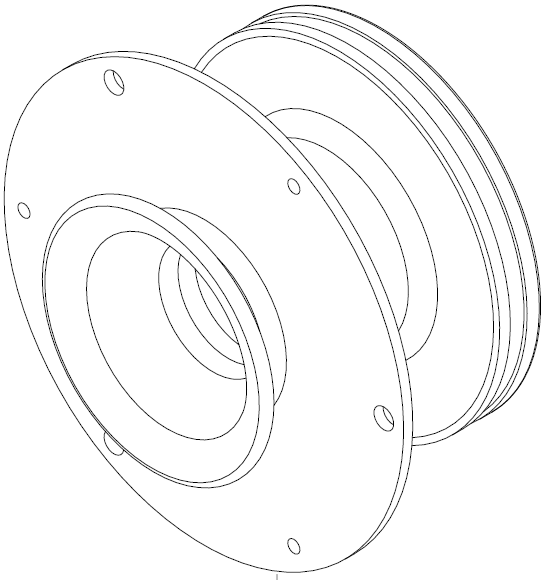

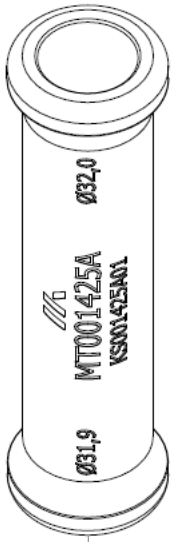

1 8

911 GT3 R

Pos.	Bezeichnung / Description	M	A.	Teile Nr. / Part no.
1	**RESTRIKTOR, D=32,0** AIR RESTRICTOR, d=32.0		1	MT001424A
2	**RESTRIKTOR, D=33,0** AIR RESTRICTOR, d=33.0		1	MT001148A
3	**RESTRIKTOR, D=34,0** AIR RESTRICTOR, d=34.0		1	MT001149A
4	**RESTRIKTOR, D=34,5** AIR RESTRICTOR, d=34.5		1	MT001347A
5	**RESTRIKTOR, D=36,0** AIR RESTRICTOR, d=36.0		1	MT001150A
6	**RESTRIKTOR, D=41,5** AIR RESTRICTOR, d=41.5		1	MT001151A
7	**RESTRIKTOR, D=45,0** AIR RESTRICTOR, d=45.0		1	MT001346A
8	**PRUEFDORN, D=32,0** CHECK GAUGE, d=32.0		1	MT001425A
9	**PRUEFDORN, D=33,0** CHECK GAUGE, d=33.0		1	MT001263A
10	**PRUEFDORN, D=34,0** CHECK GAUGE, d=34.0		1	MT001264A
11	**PRUEFDORN, D=34,5** CHECK GAUGE, d=34.5		1	MT001349A
12	**PRUEFDORN, D=36,0** CHECK GAUGE, d=36.0		1	MT001265A
13	**PRUEFDORN, D=41,5** CHECK GAUGE, d=41.5		1	MT001266A
14	**PRUEFDORN, D=45,0** CHECK GAUGE, d=41.5		1	MT001348A

Home

1.26 Bumpstop & Packer

Bumpstop & Packer

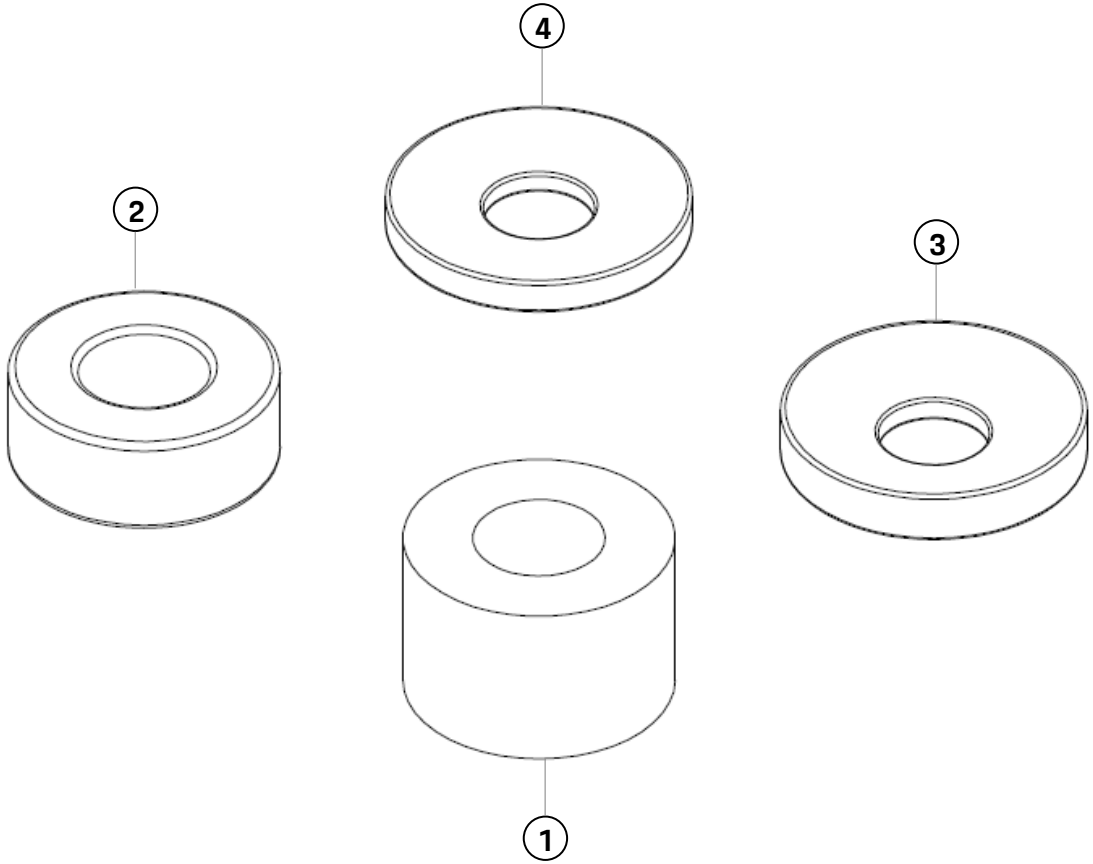

911 GT3 R

Pos.	Bezeichnung / Description	M	A.	Teile Nr. / Part no.
1	**BUMPSTOP NBR65** BUMPSTOP NBR65		1	MR002882
2	**BUMPSTOP MRS1** BUMPSTOP MRS1		1	MTH072893A
3	**PACKER KONKAV 100** PACKER CONCAVE 100		1	MR013936
4	**PACKER KONKAV 50** PACKER CONCAVE 50		1	MR013937

Home

1.27 Weiteres Equipment / Further equipment

Weitere Informationen zu den Produkten finden sie in unserem Teilekatalog für Zubehoer und Equipment.

Further information about the products can be found in our parts catalogue for accessories and equipment.

http://www.manthey-racing.de/downloads-zubehoer-und-equipment-teilekatalog.htm

Equipment

Reifenheizzelt / tyre heating tent
MTH019201

Reifenheizzelt Erweiterung / tire heating tent enlargement
MTH019211

Reifenrollbrett / tire rolling board
MTH019101

Luftflaschenwagen für Hebeanlage / trolley for pressurized bottle for air jack system
MTH012050

Luftflaschenwagen für Schlagschrauber / trolley for pressurized bottle for air gun
MTH012055

Wasserbefüllgerät / Coolant Exchange System
MTH022031A

Abreißfolie Frontscheibe / Windscreen protection film
MTH845601A

Batterieladegerät / Battery charger
MT000901A

Ansprechpartner fuer den Manthey-Teileverkauf / Contact for Manthey-parts sales

International

Robert Hirrig
Telefon: +49 2691 9338 851
Mobil: +49 151 40231171
E-Mail: sales@manthey-racing.de

Manthey-Racing GmbH
Rudolf-Diesel-Str. 11-13
53520 Meuspath
Deutschland

USA / Kanada

Ralph Hollack
Tel: +1-770-290-7062
ralph.hollack@porschemotorsport.com

Porsche Motorsport North America
19800 South Main Street
Carson, CA 90745
USA